PRODUCTINFORMATIE

ZETA

4688ITP200P63 soft cv

EAN 4031582337563



Afbeelding kan afwijken van het oorspronkelijke product

PRESTATIES

Rolprestaties	●●●○○
Bewegingsgeluid	●●●●○
Slijtage	●●●●○
Corrosiebestendigheid	●●●○○

KERNKENMERKEN

Productnaam	Zeta
Type	Bokwiel
Standaard	EN12532 - Transportuitrusting
Draagvermogen bij 4 km/h	700 kg
Draagvermogen bij 6 km/h	560 kg
Elektrisch geleidend	Nee
Roestvrij	Nee
Statisch draagvermogen	1400 kg
Temperatuurbereik (minimaal)	-10 °C
Temperatuurbereik (maximaal)	60 °C
Totale hoogte	240 mm
Totale breedte	117 mm
Totaal gewicht	3,04 kg

BEHUIZING

Materiaal van de behuizing	Staalplaat, zeer zwaar
Vork Vorm	Breed, Versterkt
Kleur	Blauw gepassiveerd

WIEL

Tread profile	convex
Tread hardness	zacht
Materiaal wielkern	Aluminium
Materiaal loopvlak	Polyurethaan, Gegoten
Lagering	Precisie kogellagers
As	Geschroefd met moer
Wielkleur	Verkeersgrijs A (RAL7042)
Afdekkapjes	Zonder schroefdraadbeschermer
Diameter	200 mm
Breedte Loopvlak	50 mm
Breedte wielkern	50 mm
Hardheid van het Loopvlak (A)	80 Shore A

FITTING

Type bevestiging	Rechthoekige plaat
Lengte plaat	137 mm
Breedte plaat	117 mm
Lengte plaatgat (minimaal)	75 mm
Lengte plaatgat (maximaal)	80 mm
Breedte plaatgat (minimaal)	75 mm
Breedte plaatgat (maximaal)	105 mm
Diameter plaatgat	11 mm

© Copyright 2026 TENTE International GmbH

ZETA

4688ITP200P63 soft cv

EAN 4031582337563

Bestelnummer 00838076

Producttekeningen

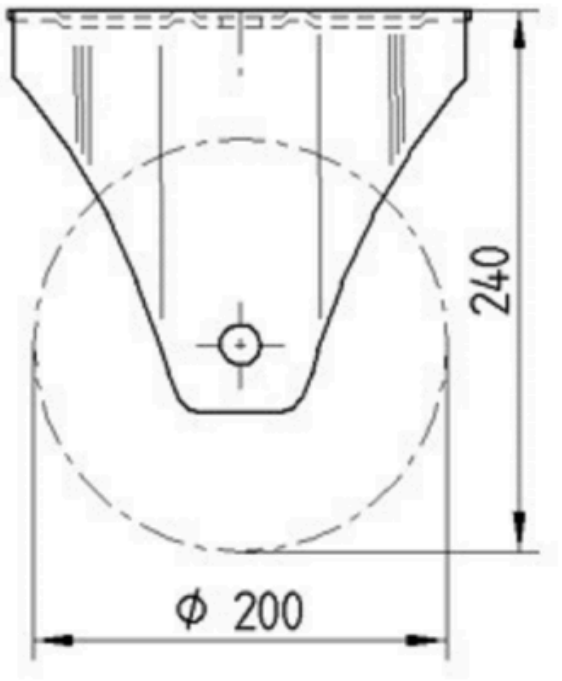

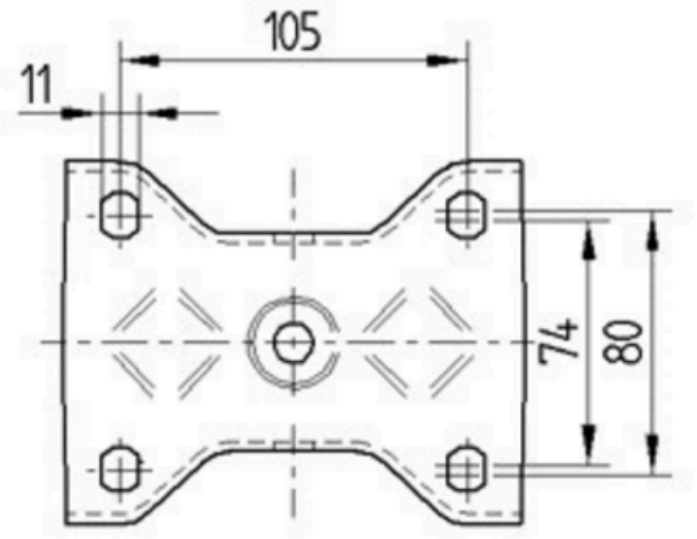

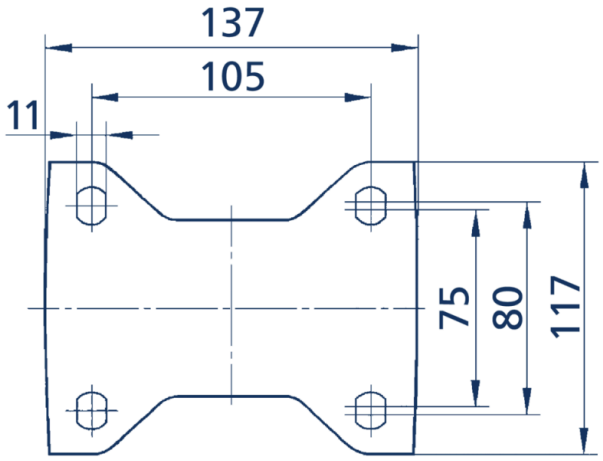

© Copyright 2026 TENTE International GmbH