PRODUKTINFORMATION

# PURETECH

## PVR 080x35-Ø12 HL44,4

EAN 4031582321241



Billedet kan afvige fra det oprindelige produkt

### HJUL

| | |
|---|---|
| Fælgmateriale | Polypropylen |
| Hjulbanemateriale | Massiv gummi, sort |
| Leje | Rulleleje |
| Hjul farve | Grafit sort (RAL9011) |
| Trådfang | Uden trådfang |
| Diameter | 80 mm |
| Hjulbane bredde | 35 mm |
| Aksel Huldiameter | 12 mm |
| Navlængde | 44,4 mm |
| Fælgbredde | 35 mm |
| Hårdhed af Hjulbane (A) | 80 Shore A |

### YDEEVNE

| | |
|---|---|
| Rullemodstand | ●●●○○ |
| Kørselsstøj | ●●●●○ |
| Abrasion | ●●●○○ |
| Rustbeskyttelse | ●●●○○ |

### PRIMÆRE EGENSKABER

| | |
|---|---|
| Produktnavn | Puretech |
| Type | Hjul |
| Standard | EN12532 – Transportudstyr |
| Belastning ved 4 km/t | 70 kg |
| Elektrisk ledende | Nej |
| Rustfri | Nej |
| Belastning Statisk | 140 kg |
| Temperaturområde (minimum) | -20 °C |
| Temperaturområde (maksimum) | 60 °C |
| Samlet vægt | 0,16 kg |

© Copyright 2026 TENTE International GmbH

# PURETECH

## PVR 080x35-Ø12 HL44,4

EAN 4031582321241

Bestillingsnummer 00004985

**Produkttegninger**

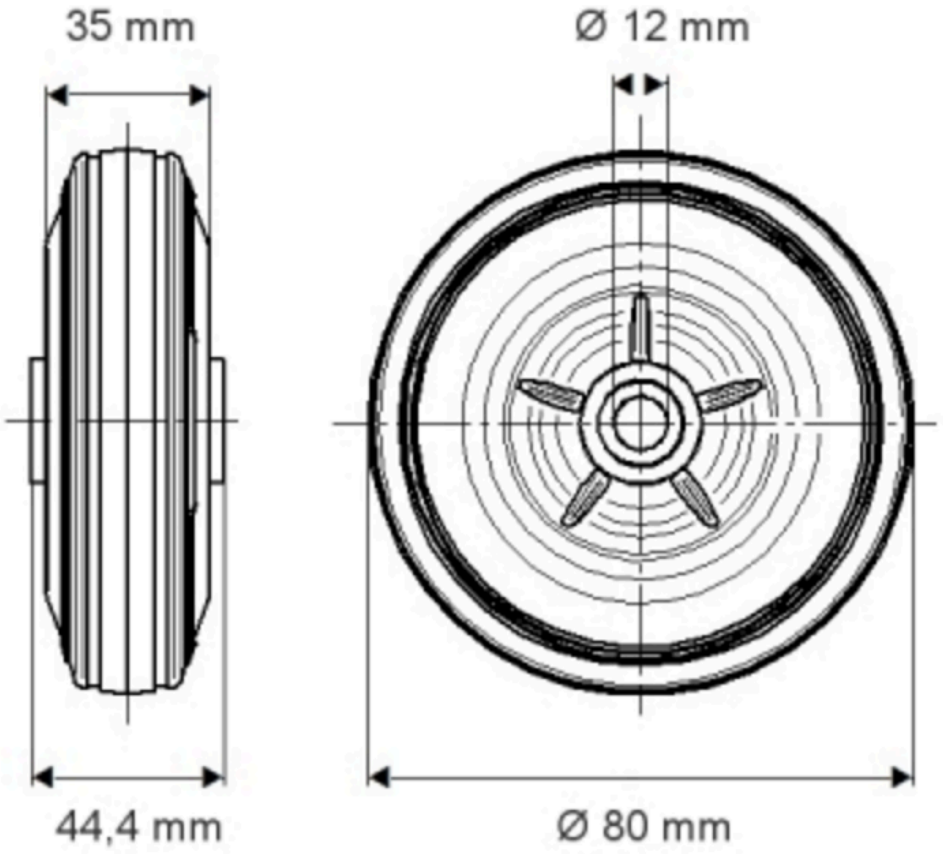


© Copyright 2026 TENTE International GmbH