PRODUKTINFORMATION

# STYLEA

## 5925XGI065L51-11 DOM23x43,6

EAN 4031582342239



Billedet kan afvige fra det oprindelige produkt

### YDEEVNE

| | |
|---|---|
| Rullemodstand | ●●●○○ |
| Kørselsstøj | ●●●○○ |
| Abrasion | ●●●○○ |
| Rustbeskyttelse | ●●●●○ |

### PRIMÆRE EGENSKABER

| | |
|---|---|
| Produktnavn | Stylea |
| Type | Drejeligt Hjul med Hjulbremse |
| Standard | EN12528 - Møbelhjul |
| Belastning ved 3 km/t | 50 kg |
| Elektrisk ledende | Ja |
| Rustfri | Nej |
| Belastning Statisk | 100 kg |
| Temperaturområde (minimum) | -10 °C |
| Temperaturområde (maksimum) | 40 °C |
| Byggehøjde | 91,5 mm |
| Samlet bredde | 46 mm |

### GAFFEL

| | |
|---|---|
| Materialer til boliger | Polyamid |
| Gaffel Form | Dobbelt Hjul |
| Drejekrans | Stift, drejelig |
| Udfaldsradius | 77 mm |
| Udfaldsdiameter | 154 mm |
| Dome-diameter | 23 mm |

### HJUL

| | |
|---|---|
| Fælgmateriale | Polyamid, elektrisk ledende |
| Hjulbanemateriale | Termoplastisk gummi, elektrisk ledende |
| Leje | Glideleje med Afstandsrør |
| Aksel | Nittet |
| Trådfang | Uden trådfang |
| Diameter | 65 mm |
| Hjulbane bredde | 7 mm |

### MONTERING

| | |
|---|---|
| Monteringstype | Hul til montagesplit til B10-fitting |
| Bolt Huldiameter | 11 mm |

Deutscher Designer Club

Interzum Award

IF Design Award

© Copyright 2026 TENTE International GmbH

# STYLEA

5925XGI065L51-11 DOM23x43,6

EAN 4031582342239

BETTER MOBILITY. BETTER LIFE.

**Produkttegninger**

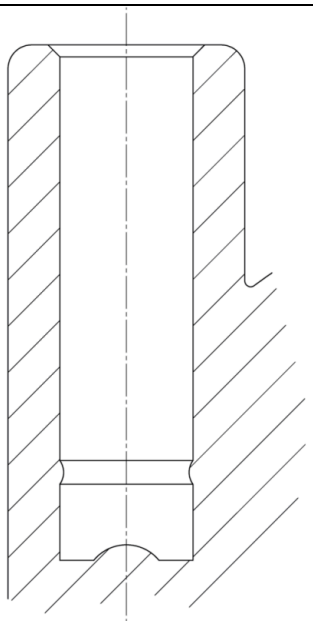

Deutscher Designer Club

Interzum Award

IF Design Award

© Copyright 2026 TENTE International GmbH