ИНФОРМАЦИЯ ЗА ПРОДУКТА

ZETA REVERSE

468SUOO200P63 180° WT50

EAN 4031582398199



Изображението може да се различава от оригиналния продукт

ИЗПЪЛНЕНИЕ

Производителност на ролката	●●●●○
Шум от движение	●○○○○
Привличане	●●●●●
Устойчив на корозия	●●●○○

ОСНОВНИ АТРИБУТИ

Име на продукта	Zeta reverse
Тип	Завъртане на Колело с пружинно заредено Заключване по пососка
Стандартен	EN12532 - Транспортно оборудване
Товароносимост при 4 км/ч	800 kg
Товароносимост при 6 км/ч	640 kg
Електропроводим	Не
Неръждаемост	Не
Статичен Товароносимост	1600 kg
Температурен диапазон (минимален)	-40 °C
Температурен диапазон (максимален)	80 °C
Обща височина	240 mm
Общо тегло	3.07 kg

ВИЛКА

Материал на корпуса	Стоманен лист, много тежък
Форма Вилица	Обхват Закалено
Въртящ се лагер	Две състезания с топка, Закалено или Неръждаемост
Цвят	Синьо покритие
Изместване	55 mm
Радиус на завъртане	155 mm
Интерференция при завъртане	310 mm

КОЛЕЛО

Материал на тялото	Полиамид
Материал на реазбата	Идентично с тяло на Колело
Лагер	Плъзгащ лагер
Ос	Завинтен с гайка
Предпазители за резби	Без предпазно устройство за резба
Диаметър	200 mm
Ширина на Резба	50 mm
Твърдост на Резба (D)	75 Бръснач D

ПРИЛЯГАНЕ

Тип на фитинга	Правоъгълна плака
Дължина на плаката	137 mm
Ширина на плаката	105 mm
Дължина на отвора на плаката (максимална)	105 mm
Ширина на отвора на плаката (минимална)	75 mm
Ширина на отвора на плаката (максимална)	80 mm
Диаметър на отвора на плаката	11 mm

© Copyright 2026 TENTE International GmbH

ZETA REVERSE

468SUOO200P63 180° WT50

EAN 4031582398199

Номер на поръчката 00860929

Чертежи на продукта

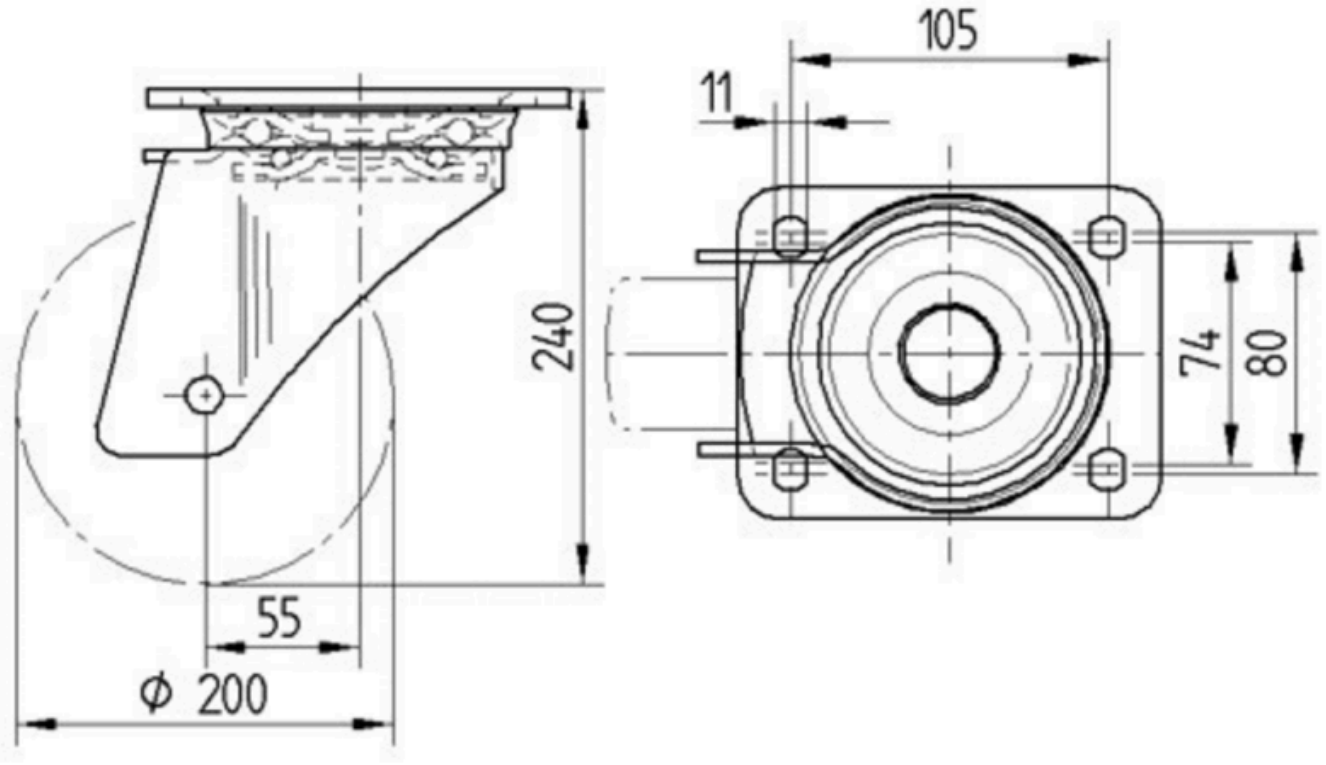

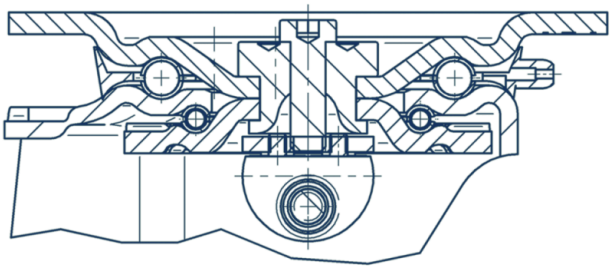

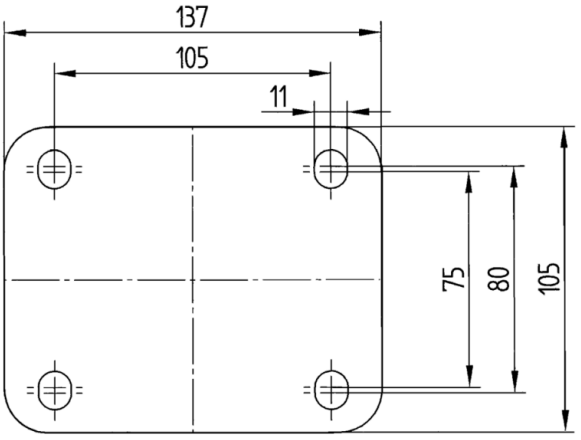

© Copyright 2026 TENTE International GmbH