INFORMACIÓN DEL PRODUCTO

AGILA

2478DYK075P60-67X60

EAN 4031582344523



La imagen puede diferir del producto original

RENDIMIENTO

Rendimiento del rodillo	●●●○○
Ruido de movimiento	●●●●○
Desgaste	●●●○○
Resistencia a la corrosión	●●●○○

ATRIBUTOS PRINCIPALES

Nombre del producto	Agila
Tipo	Rueda fija
Estándar	EN12530 - Dispositivos Ruedas
Capacidad de carga a 3 km/h	55 kg
Conductivo eléctrico	Sí
Inoxidable	No
Capacidad de carga estática	110 kg
Rango de temperatura (mínimo)	-20 °C
Rango de temperatura (máximo)	60 °C
Altura total	100 mm
Ancho total	43 mm
Peso total	0.29 kg

SOPORTE

Material de la carcasa	Chapa de acero, mediana
Forma de Horquilla Forma	Ancho
Color	Pasivado azul
Diámetro del domo	43 mm

ARO

Material del cuerpo	Chapa de acero
Material de la banda de rodadura	Goma maciza, negra, conductora eléctrica
Cojinete	Rodamiento de bolas cónico
Color Aro	Pasivado azul
Protectores de hilo	Con protector de roscas
Diámetro	75 mm
Ancho de Banda de rodadura	25 mm
Anchura del cuerpo	25 mm
Dureza de la Banda de rodadura (A)	80 Shore A

AJUSTE

Tipo de ajuste	Placa rectangular
Longitud de la placa	67 mm
Anchura de la placa	60 mm
Longitud del orificio de la placa (mínimo)	40 mm
Longitud del orificio de la placa (máxima)	48 mm
Ancho del orificio de la placa (mínimo)	40 mm
Anchura del orificio de la placa (máxima)	48 mm
Diámetro del orificio de la placa	6.3 mm

© Copyright 2026 TENTE International GmbH

AGILA

2478DYK075P60-67X60

EAN 4031582344523

Número de pedido 00028590

Planos del producto

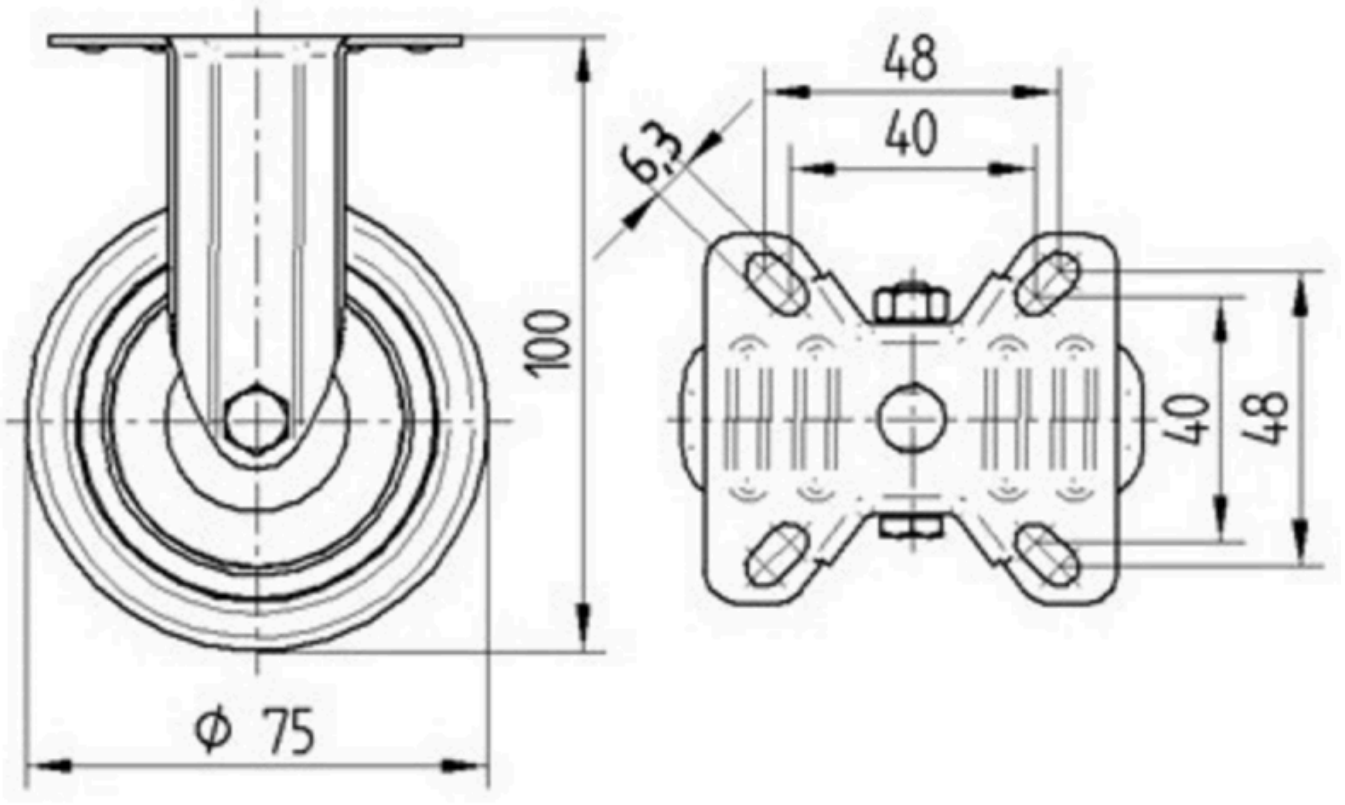

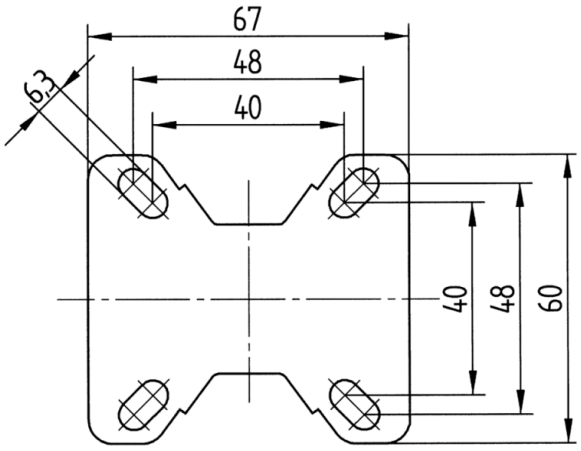

© Copyright 2026 TENTE International GmbH