INFORMĀCIJA PAR PRODUKTU

PURETECH

FVP 250x80-Ø30 HL90

EAN 4031582365429



Attēls var atšķirties no oriģinālā produkta

RITENIS

Tread hardness	mīksts
Korpusa materiāls	Čuguns
Protektora materiāls	Cietā gumija, melna
Gūltnis	Cuscinetti a sfere di precisione
Ritenis krāsa	Melns (līdzīgs RAL9005)
Izplešanās armatūra	Ar vītņu aizsargu
Diametrs	250 mm
Protektora platums	80 mm
Ass atveres diametrs	30 mm
Rumbas garums	90 mm
Korpusa platums	80 mm
Protektora cietība (A)	67 Krasts A

VEIKTSPĒJA

Ruļļa veiktspēja	●●○○○
Kustības troksnis	●●●●●
Nodilums	●●●○○
Korozijas izturīgs	●●●○○

PAMATA ATRIBŪTI

Produkta nosaukums	Puretech
Korpusa tips	Ritenis
Standarta	EN12533 - Lielas slodzes atbalsta riteņi
Kravnesība pie 4 km/h	810 kg
Kravnesība pie 6 km/h	675 kg
Elektrovadītspējīga	Nē
Nerūsējošais	Nē
Statiskā kravnesība	1350 kg
Temperatūras diapazons (minimālais)	-20 °C
Temperatūras diapazons (maksimālais)	80 °C
Kopējais svars	6,9 kg

© Copyright 2026 TENTE International GmbH

PURETECH

FVP 250x80-Ø30 HL90

EAN 4031582365429

Pasūtījuma numurs 00836533

Produkta rasējumi

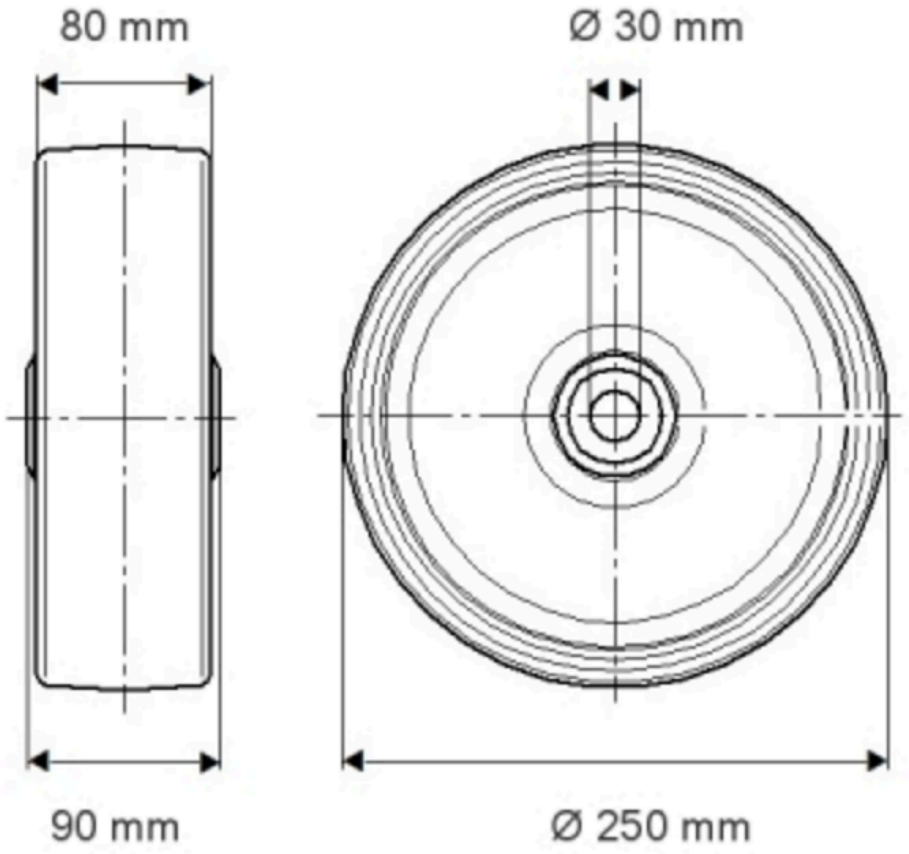

PURETECH

FVP 250x80-Ø30 H290

EAN 4031582365429

Pasūtījuma numurs 00836533

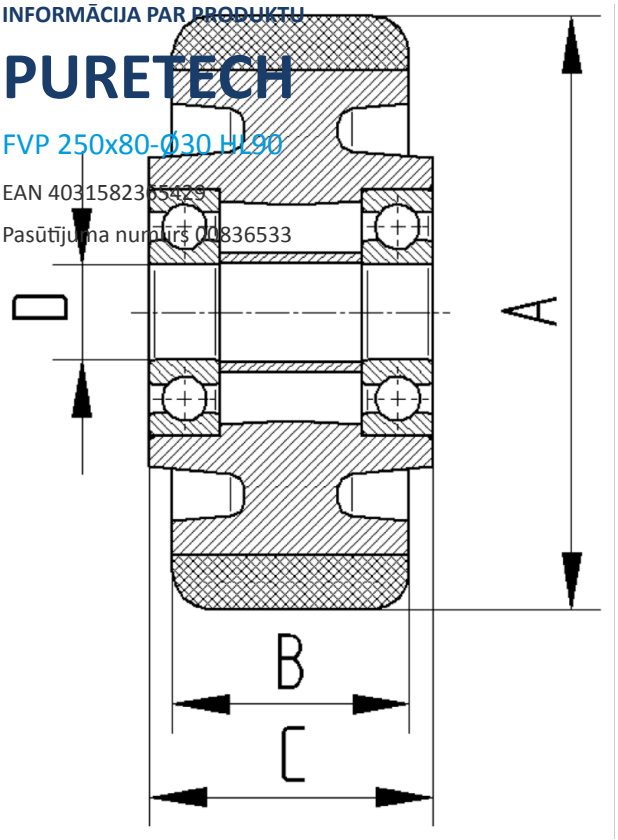

BETTER MOBILITY. BETTER LIFE.

© Copyright 2026 TENTE International GmbH