INFORMACJE O PRODUKCIE

# AGILA

## 2477UAP100R47-27-30

EAN 4031582327120



Obraz może różnić się od oryginalnego produktu

### WYDAJNOŚĆ

| | |
|---|---|
| Wydajność rolek | ●●●○○ |
| Hałas ruchowy | ●●●○○ |
| Odejście | ●●●●○ |
| Odporność na korozję | ●●●○○ |

### PODSTAWOWE ATUTY

| | |
|---|---|
| Nazwa produktu | Agila |
| Typ | Kółko obrotowe z Blokada pełna |
| Standardowy | EN12530 — Kółka samonastawne do urządzeń |
| Nośność przy 3 km/h | 100 kg |
| Przewodzące prąd elektryczny | Nie |
| Nierdzewne | Nie |
| Nośność statyczne | 200 kg |
| Zakres temperatur (minimalny) | -10 °C |
| Zakres temperatur (maksymalny) | 40 °C |
| Wysokość całkowita | 138 mm |
| Waga całkowita | 0,94 kg |

### OBUDOWA

| | |
|---|---|
| Materiał obudowy | Arkusz stalowy, średni |
| Kształt Widelec | Poszerzane |
| Łożysko obrotowe | Dwa wyścigi kulkowe |
| Kolor | pasywowany na niebiesko |
| Wysięg | 43,5 mm |
| Promień działania koła | 131 mm |
| Zasięg działania koła | 262 mm |

### KOŁO

| | |
|---|---|
| Materiał ciała | Poliamid |
| Materiał bieżni | Poliuretan, Wtrysk |
| Łożysko | Łożysko kulkowe precyzyjne |
| Osłony gwintu | Z osłoną gwintu |
| Średnica | 100 mm |
| Szerokość Bieżnia | 32 mm |
| Twardość Bieżnia (D) | 40 Shore D |

### MOCOWANIE

| | |
|---|---|
| Typ mocowania | Syntetyczny ekspander, kwadratowy |
| Mocowanie na kołek rozporowy (minimalne) | 27 mm |
| Mocowanie na kołek rozporowy (maksymalne) | 30 mm |
| Wskazówka | Podczas zamawiania należy wskazać wymaganą wewnętrzną średnicę tuby. |

© Copyright 2026 TENTE International GmbH

# AGILA

2477UAP100R47-27-30

EAN 4031582327120

BETTER MOBILITY. BETTER LIFE.

**Rysunki produktu**

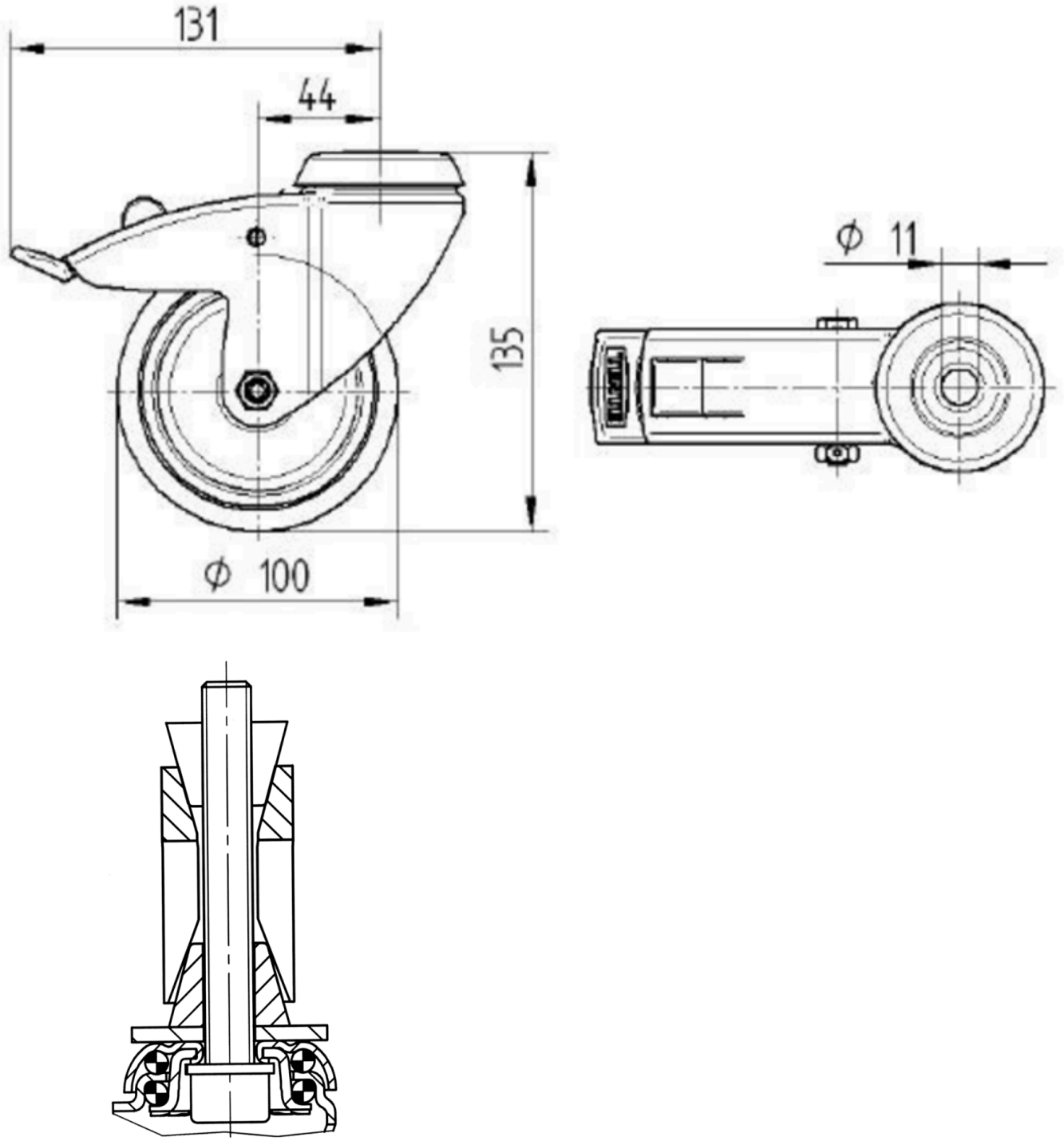


© Copyright 2026 TENTE International GmbH