製品情報

AGILA

2470DYK100R47-21,5/24

EAN 4031582341218



画像は元の製品と異なる場合があります

パフォーマンス

回転性能	●●●○○
動きのノイズ	●●●●○
摩擦	●●●○○
耐食性	●●●○○

コア属性

製品名	Agila
ハウジングタイプ	自在キャスター
標準	EN12530 - デバイスキャスター
3km/hの耐荷重	80 kg
導電性	はい
ステンレス	いいえ
静荷重	160 kg
温度範囲（最小）	-10 °C
最大温度範囲	40 °C
取付高	138 mm
全幅	60 mm
総重量	0.96 kg

ハウジング

住宅用建材	スチール、中量系
フォーク形状	幅の広い
旋回ベアリング	2つのボールレース
色	青色被膜保護
オフセット	38 mm
旋回半径	88 mm
旋回径	176 mm
ドーム径	60 mm

車輪

本体材質	シートスチール
トレッド材質	硬質ゴム、黒、導電性
ベアリング	コーンボールベアリング
車輪色	青色被膜保護
スレッドガード	スレッドガード付き
直径	100 mm
トレッド幅	32 mm
ボディ幅	32 mm
トレッドの硬度（A）	80 ショアA

フィッティング

フィッティングタイプ	合成樹脂エキスパンダー、角型
ステム長	24 mm
エキスパンダーフィッティング（最小）	22 mm
エキスパンダーフィッティング（最大）	24 mm
ヒント	ご注文の際は、必要なチューブ内径を指定してください。

© Copyright 2026 TENTE International GmbH

製品情報

AGILA

2470DYK100R47-21,5/24

EAN 4031582341218

注文番号 00006650

製品図面

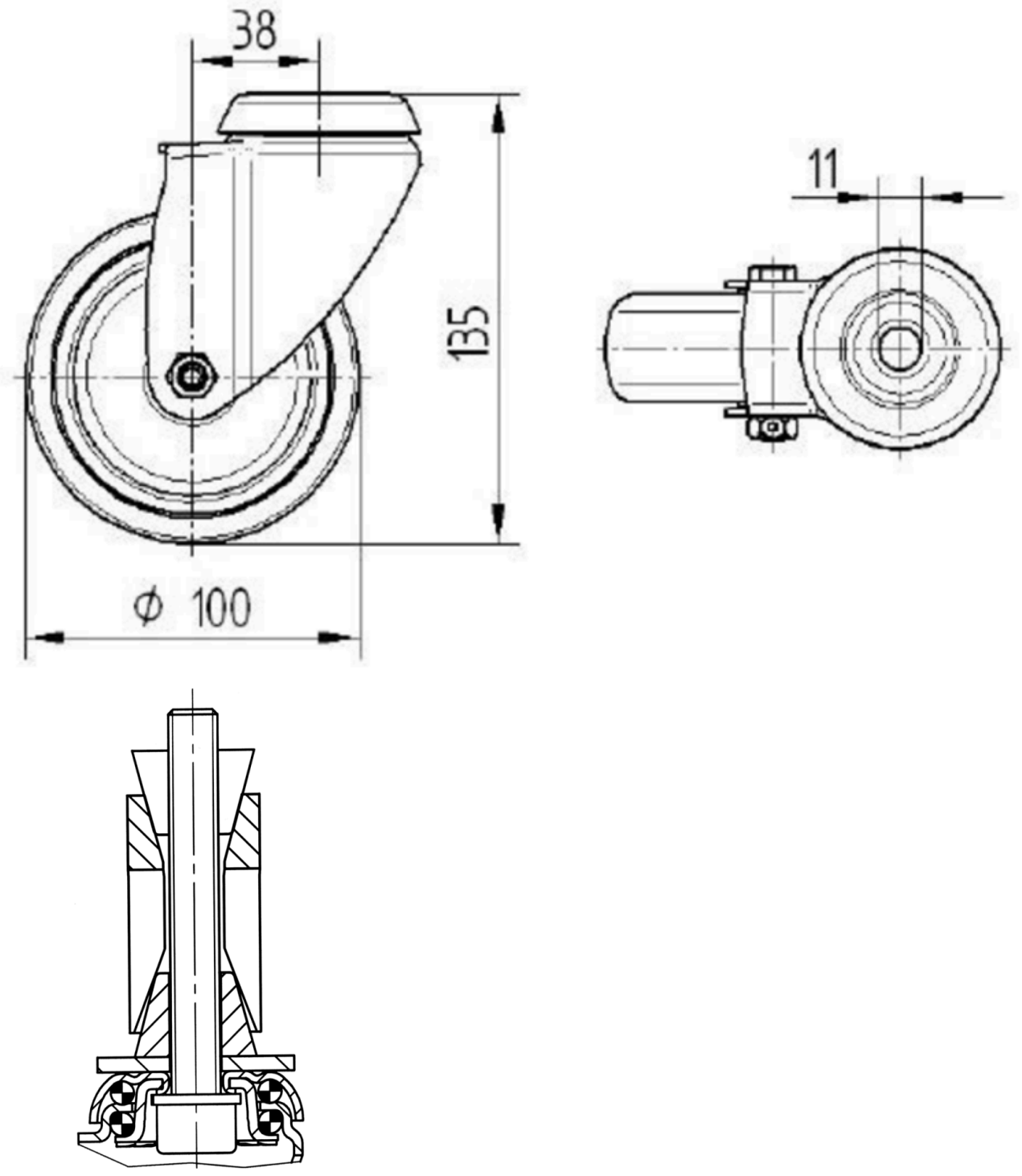

© Copyright 2026 TENTE International GmbH