PURETECH

DRR200x50-Ø20

EAN 4031582410846



ROUE

Diamètre	200 mm
Largeur du bandage	50 mm
Diamètre de l'alésage	20 mm
Longueur de moyeu	58 mm

PERFORMANCE

Performance de roulage	●●●○○
Bruit de mouvement	●●●○○
Usure	●●○○○
Résistance à la corrosion	●●●○○

ATTRIBUTS DE BASE

Nom du produit	Puretech
Capacité de charge à 4 km/h	205 kg
Conducteur d'électricité	no
Inoxydable	no
Capacité de charge statique	410 kg
Plage de température (minimale)	-20 °C
Plage de température (maximale)	60 °C
Poids	1.8 kg

© Copyright 2026 TENTE International GmbH

PURETECH

DRR200x50-Ø20

EAN 4031582410846

BETTER MOBILITY. BETTER LIFE.

Dessins du produit

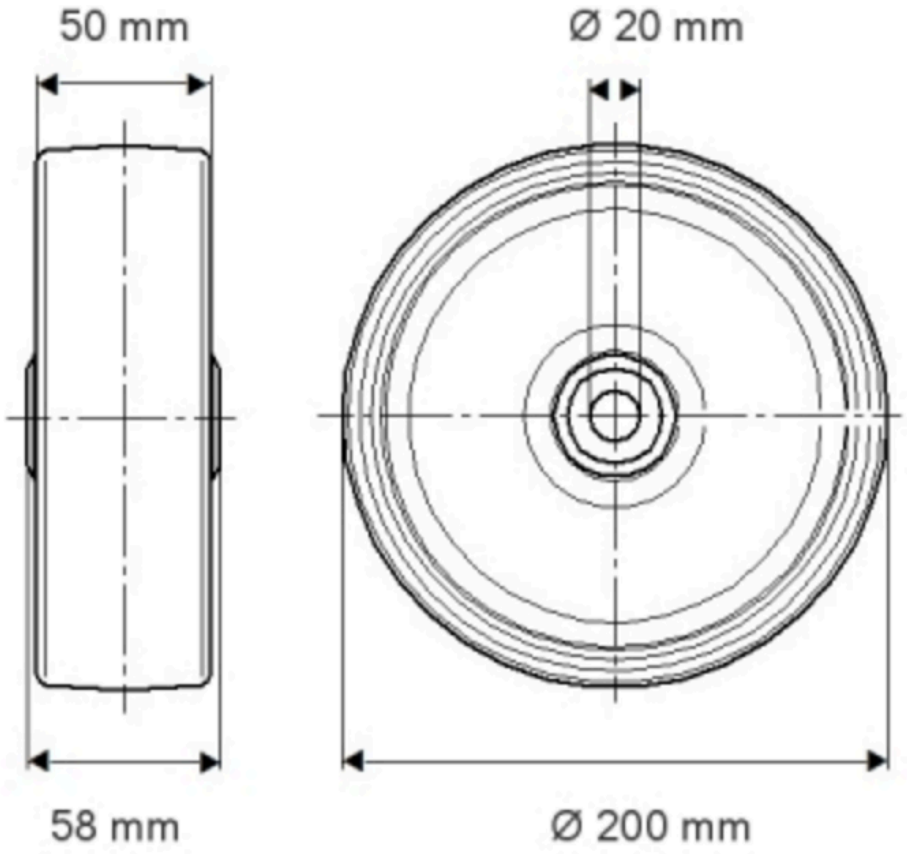

© Copyright 2026 TENTE International GmbH