AGILA

2470PJP100R07-Ø19-21,5

EAN 4031582325256

BETTER MOBILITY. BETTER LIFE.

A imagem pode diferir do produto original

DESEMPENHO

Desempenho do rolamento	●●●○○
Ruído de movimento	●●●○○
Desgaste	●●●○○
Resistência à corrosão	●●●○○

ATRIBUTOS PRINCIPAIS

Nome do produto	Agila
Tipo	Rodízio giratório
Padrão	EN12530 - Rodízios para Dispositivos
Capacidade de carga a 3 km/h	100 kg
Capacidade de carga estática	200 kg
Intervalo de temperatura (mínimo)	-10 °C
Intervalo de temperatura (Máximo)	40 °C
Altura total	138 mm
Peso geral	0,702 kg

RODA

Material do centro da roda	Polipropileno
Material do piso da roda	Borracha termoplástica
Rolamento	Rolamento de esferas de precisão
Anti-fios	Com anti-fios
Diâmetro	100 mm
Largura do Piso	32 mm
Dureza do Piso (A)	87 Shore A

SUPORTE

Material	Folha de aço, média
Em Forma de Garfo	Amplo
Rolamento giratório	Duas filas de esferas
Offset	38 mm
Raio giratório	88 mm
Interferência giratória	176 mm

ENCAIXE

Tipo de fixação	Expansor sintético, redondo
Encaixe expansivo (Mínimo)	19 mm
Encaixe expansivo (Máximo)	21,5 mm
Sugestão	Indique o diâmetro interno do tubo necessário ao encomendar.

© Copyright 2026 TENTE International GmbH

AGILA

2470PJP100R07-Ø19-21,5

EAN 4031582325256

BETTER MOBILITY. BETTER LIFE.

DESENHOS TÉCNICOS

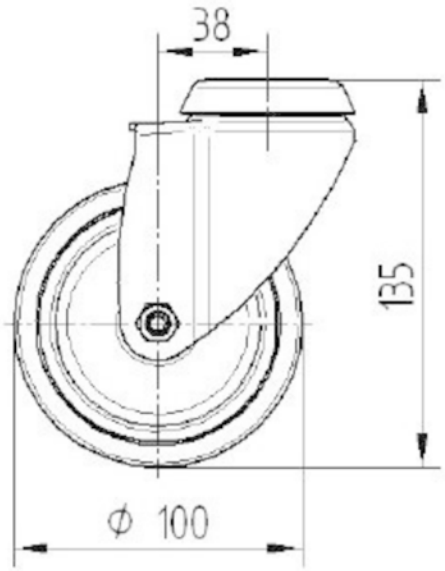

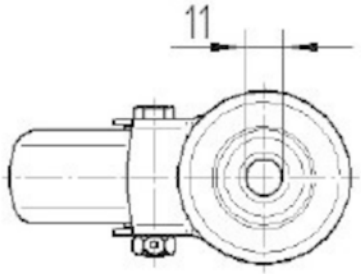

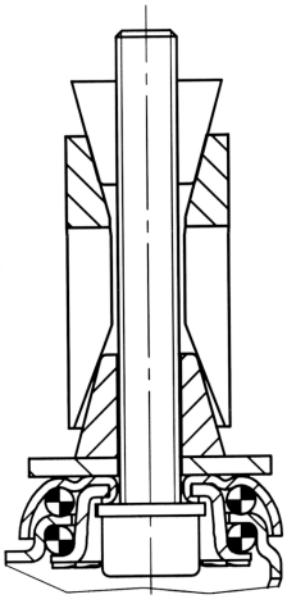

© Copyright 2026 TENTE International GmbH