AGILA

2477PJO150P30-13

EAN 4031582365221



CHAPE

Déport	36 mm
Rayon d'encombrement	131 mm
Diamètre d'encombrement	262 mm

ROUE

Diamètre	150 mm
Largeur du bandage	30 mm

RACCORD

Diamètre du trou central	13 mm

PERFORMANCE

Performance de roulage	●●●○○
Bruit de mouvement	●●●○○
Usure	●●●○○
Résistance à la corrosion	●●●○○

ATTRIBUTS DE BASE

Nom du produit	Agila
Capacité de charge à 3 km/h	100 kg
Conducteur d'électricité	no
Inoxydable	no
Capacité de charge statique	200 kg
Plage de température (minimale)	-20 °C
Plage de température (maximale)	60 °C
Hauteur	185 mm
Poids	0.9 kg

© Copyright 2026 TENTE International GmbH

AGILA

2477PJO150P30-13

EAN 4031582365221

BETTER MOBILITY. BETTER LIFE.

Dessins du produit

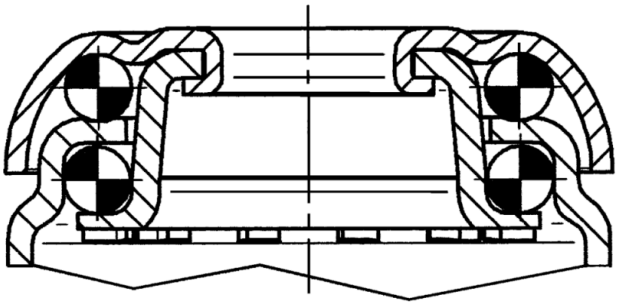

© Copyright 2026 TENTE International GmbH