产品信息

KAPPA LOAD

9652ITP250P63 CL67

EAN 4031582314878



图片可能与原产品不同

表现

滚动性能	●●●●○
运动噪音	●●●○○
损耗	●●●●○
耐腐蚀性	●●●●○

核心属性

产品名称	Kappa load
外壳类型	带全锁的旋转脚轮，脚轮头端
标准	EN12532 - 运输器械
4 公里/小时的载重	1000 kg
6 公里/小时的载重	800 kg
导电	否
不锈	否
静态载重	2000 kg
温度范围（最低）	-10 °C
最高温度范围	60 °C
总高	305 mm
总宽度	116 mm
总重量	6.05 kg

支架

外壳材料	铸铁或锻铁，重
支架形状	宽，加强的
旋转轴承	深槽滚珠推力滚柱轴承
颜色	蓝色钝化
偏移量	61 mm
旋转半径	187.5 mm
转向干涉	375 mm
Lubrication nipple	1
圆顶直径	111 mm

轮子

轮体材料	铝
胎面材料	聚氨酯，铸造的
轴承	精密滚珠轴承
轴	用螺母拧紧
轮子颜色	蜂蜜黄 （RAL1005）
侧盖	无螺纹护罩
直径	250 mm
胎面宽度	55 mm
轮体宽度	55 mm
胎面硬度 （A）	92 岸 A
胎面硬度 （D）	42 岸 D

固定件

固定件类型	矩形板
上板长	135 mm
上板宽	110 mm
上板孔长度（最小）	75 mm
上板孔长度（最大）	80 mm
上板孔宽度（最小）	75 mm
上板孔宽度（最大）	105 mm
上板孔直径	11 mm

© Copyright 2026 TENTE International GmbH

KAPPA LOAD

9652ITP250P63 CL67

EAN 4031582314878

订单号 00830404

产品图纸

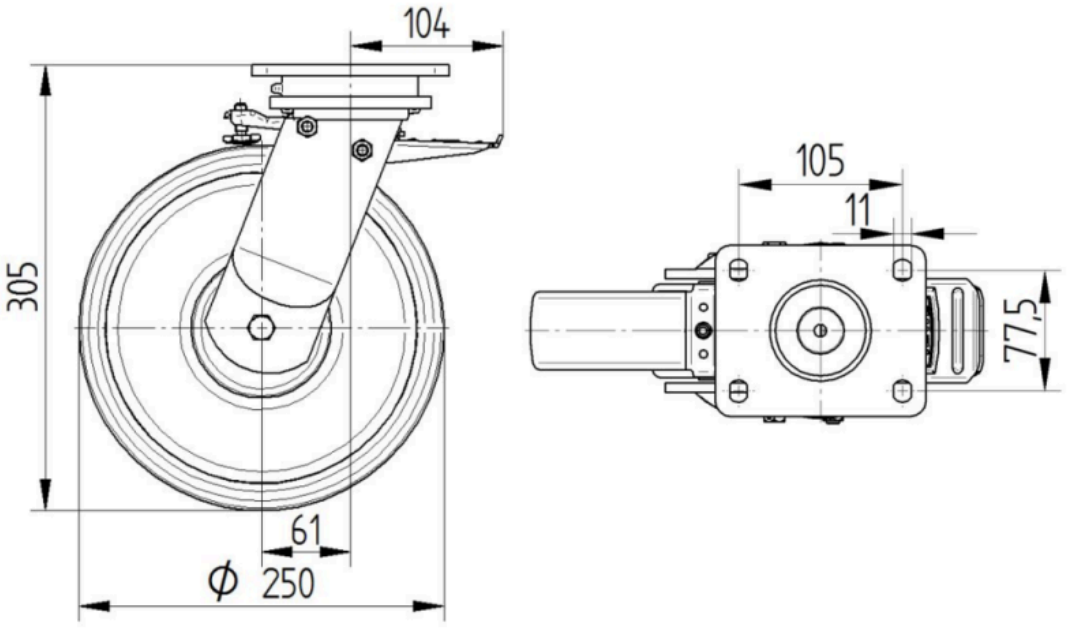

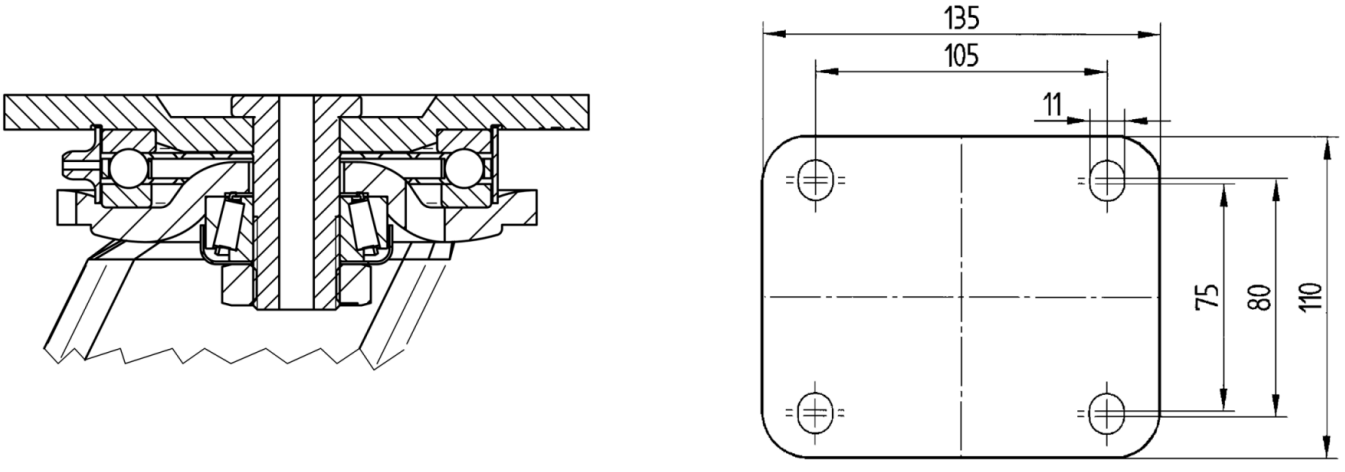

© Copyright 2026 TENTE International GmbH