INFORMAÇÕES DO PRODUTO

PURETECH

DVR125x37-Ø12 HL44,4

EAN 4031582442441



A imagem pode diferir do produto original

DESEMPENHO

Desempenho do rolamento	●●●○○
Ruído de movimento	●●●○○
Desgaste	●●○○○
Resistência à corrosão	●●●○○

ATRIBUTOS PRINCIPAIS

Nome do produto	Puretech
Tipo	Roda
Padrão	EN12532 - Equipamentos de Transporte
Capacidade de carga a 4 km/h	100 kg
Elétrico condutivo	Não
Aço inoxidável	Não
Capacidade de carga estática	200 kg
Intervalo de temperatura (mínimo)	-20 °C
Intervalo de temperatura (Máximo)	60 °C
Peso geral	0,58 kg

RODA

Material do centro da roda	Chapa de aço
Material do piso da roda	Borracha sólida, preta
Rolamento	Rolamento
Anti-fios	Sem anti-fios
Diâmetro	125 mm
Largura do Piso	37 mm
Diâmetro do furo do eixo	12 mm
Comprimento do cubo	44,4 mm
Dureza do Piso (A)	85 Shore A

© Copyright 2026 TENTE International GmbH

PURETECH

DVR125x37-Ø12 HL44,4

EAN 4031582442441

BETTER MOBILITY. BETTER LIFE.

Desenhos do produto

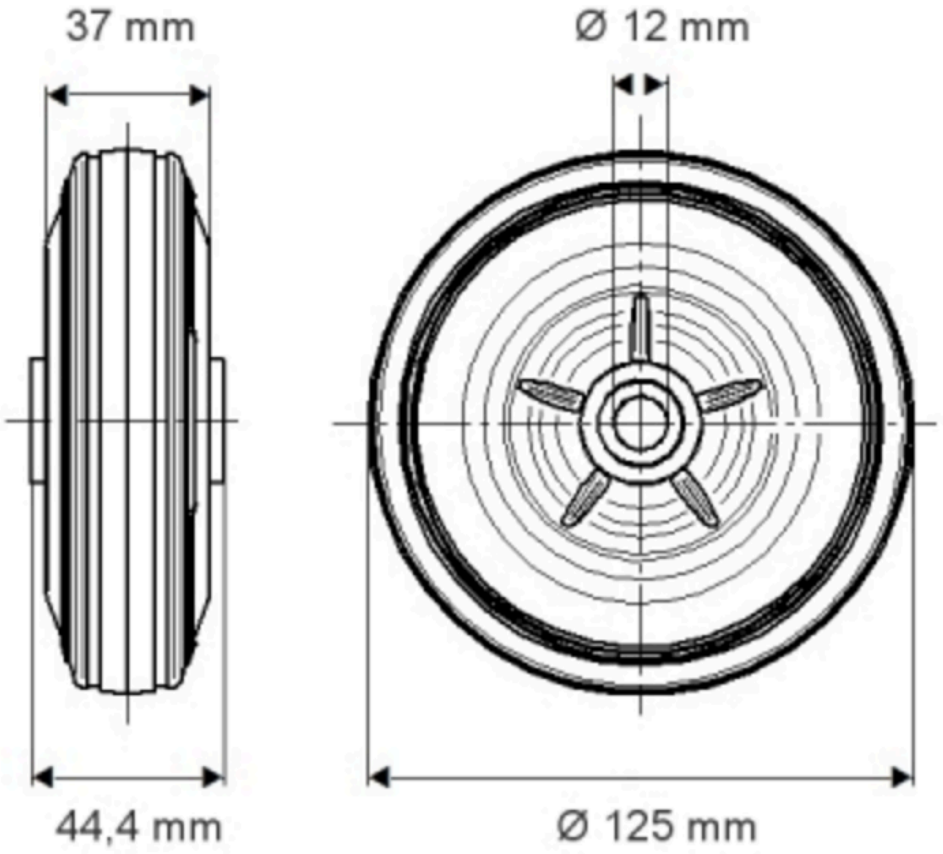

© Copyright 2026 TENTE International GmbH