PRODUCTINFORMATIE

AGILA

2478YGO100P50

EAN 4031582342109
Bestelnummer 00034885

BETTER MOBILITY. BETTER LIFE.

Afbeelding kan afwijken van het oorspronkelijke product

PRESTATIES

Rolprestaties	●●●○○
Bewegingsgeluid	●●●●○
Slijtage	●●●○○
Corrosiebestendigheid	●●●○○

KERNKENMERKEN

Productnaam	Agila
Type	Vast Wielen
Standaard	EN12530 - Hulpmiddelen zwenkwielen
Draagvermogen bij 3 km/h	80 kg
Elektrisch geleidend	✓
Statisch draagvermogen	160 kg
Temperatuurbereik (minimaal)	-20 °C
Temperatuurbereik (maximaal)	60 °C
Totale hoogte	135 mm
Totale breedte	60 mm
Totaal gewicht	0,482 kg

WIEL

Materiaal wielkern	Polypropyleen, elektrisch geleidend
Materiaal loopvlak	Thermoplastisch rubber, elektrisch geleidend
Lagering	Glijlager
Wielkleur	Zilvergrijs (vergelijkbaar met RAL7001)
Afdekkapjes	Zonder schroefdraadbeschermer
Diameter	100 mm
Breedte Loopvlak	32 mm
Breedte wielkern	32 mm
Hardheid van het Loopvlak (A)	87 Shore A

BEHUIZING

Materiaal	Staalplaat, medium
Vork Vorm	Breed
Kleur	Blauw gepassiveerd
Diameter koepel	60 mm

FITTING

Type bevestiging	Rechthoekige plaat
Lengte plaat	77 mm
Breedte plaat	67 mm
Lengte plaatgat (minimaal)	46,5 mm
Lengte plaatgat (maximaal)	51,5 mm
Breedte plaatgat (minimaal)	56 mm
Breedte plaatgat (maximaal)	61,5 mm
Diameter plaatgat	8,5 mm

© Copyright 2026 TENTE International GmbH

AGILA

2478YGO100P50

EAN 4031582342109
Bestelnummer 00034885

BETTER MOBILITY. BETTER LIFE.

TECHNISCHE TEKENINGEN

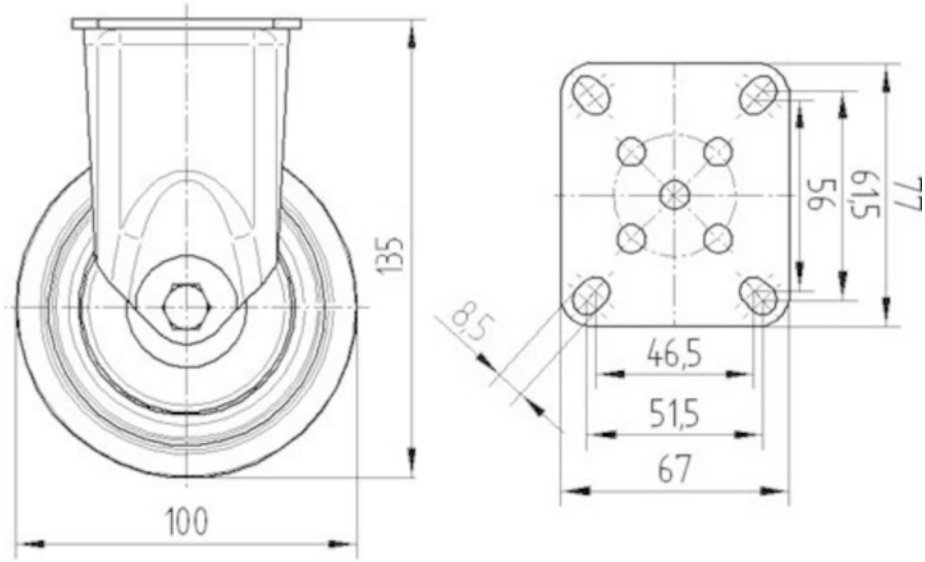

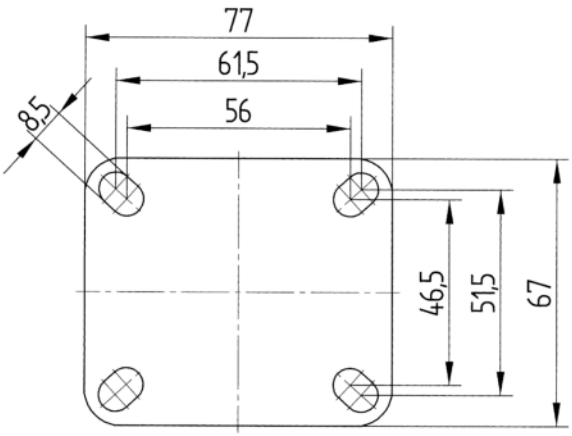

© Copyright 2026 TENTE International GmbH