제품 정보

# ELASTECH

## IFP 200x50-Ø25

EAN 4031582319842




이미지는 원래 제품과 다를 수 있습니다.

### 성능

| | |
|---|---|
| 롤 성능 | ●●○○○ |
| 움직임 소음 | ●●●●● |
| 내마모성 | ●●●○○ |
| 부식방지 | ●●●○○ |

### 핵심 속성

| | |
|---|---|
| 제품명 | Elastech |
| 하우징 유형 | 휠 |
| 표준 | EN12532 - 운송 장비 |
| 4km/h에서의 적재 용량 | 450 kg |
| 6km/h에서의 적재 용량 | 360 kg |
| 전기 전도성 | 아니요 |
| 스테인리스 | 아니요 |
| 정지 중 하중용량 | 900 kg |
| 온도 범위(최소) | -20 °C |
| 온도 범위(최대) | 85 °C |
| 전체 체중 | 1.71 kg |

### 휠

| | |
|---|---|
| Tread hardness | 부드러운 |
| 차체 재질 | 알루미늄 |
| 트레드 재질 | 탄성 타이어, 비표시, 가황 |
| 베어링 | 정밀 볼 베어링 |
| 휠 색상 | 회색 / 표시 없음 |
| 스레드 가드 | 스레드가드 없음 |
| 직경 | 200 mm |
| 트레드 폭 | 50 mm |
| 차축 홀 직경 | 25 mm |
| 허브 길이 | 60 mm |
| 차체 너비 | 50 mm |
| 트레드의 경도(A) | 68 Shore A |

© Copyright 2026 TENTE International GmbH

# ELASTECH

IFP 200x50-Ø25

EAN 4031582319842

주문 번호 00830632

**제품 도면**

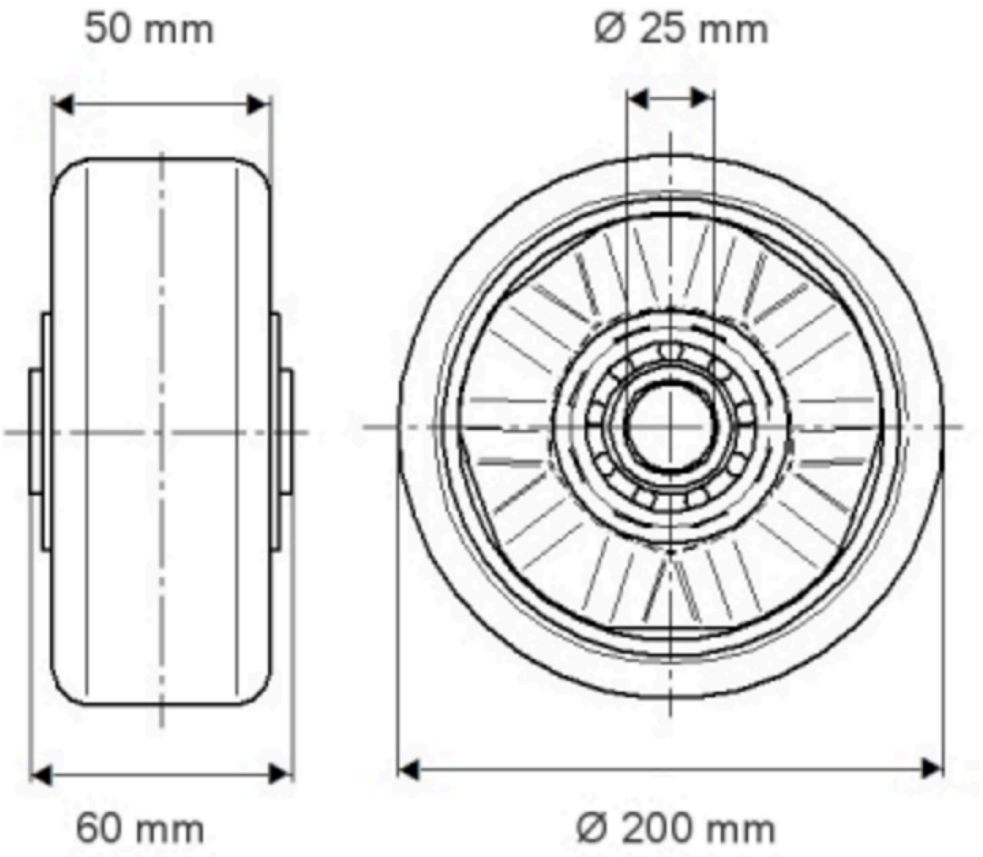


© Copyright 2026 TENTE International GmbH

# ELASTECH

## IFP 200x50-Ø25

EAN 4031582319342

주문 번호 00830625

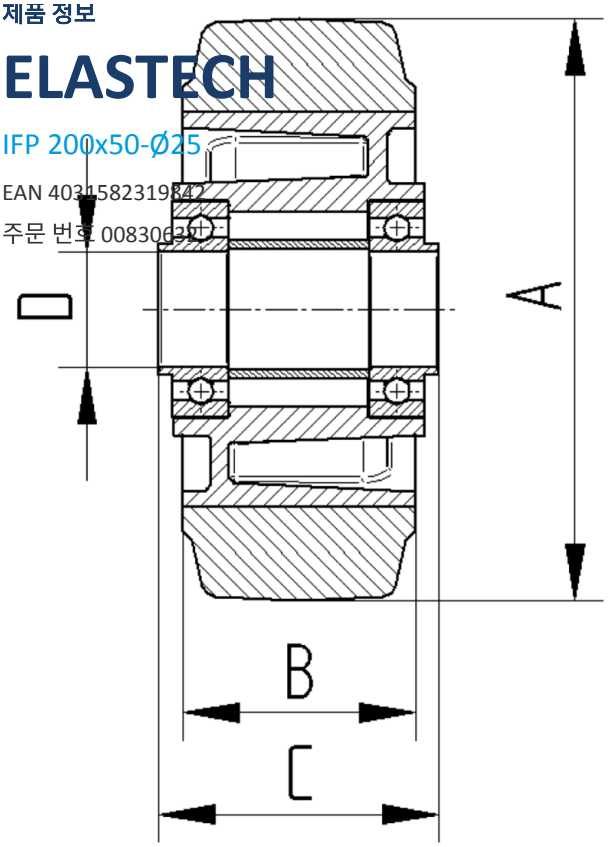


© Copyright 2026 TENTE International GmbH