TERMÉKINFORMÁCIÓK

GALEA

5071PJP100P30-12

EAN 4031582378856



A kép eltérhet az eredeti terméktől

TELJESÍTMÉNY

Gördülési ellenállás teljesítménye	● ● ● ● ○
Mozgás zajkibocsátása	● ● ● ● ○
Kopás	● ● ● ● ○
Korrozióálló képesség	● ● ● ○ ○

ALAPVETŐ TULAJDONSÁGOK

Termék neve	Galea
Ház típusa	Forgóvillás görgő irányfékkel
Standard	EN12530 - Intézményi görgők
Teherbírás 3 km/h-nál	100 kg
Elektromosan vezető	Nem
Rozsdamentes	Nem
Statikus teherbírás	200 kg
Hőmérséklet-tartomány (minimális)	-20 °C
Hőmérséklet-tartomány (maximális)	60 °C
Összsúly	0,47 kg
Teljes szélesség	66 mm

VÁZ

A ház anyaga	Poliamid
Villa alakja	Zárt
Forgócsapágy	Kétsoros golyó
Ellensúlyoz	40 mm
Körbeforgás	256 mm
Kupola átmérője	59 mm

KERÉK

Felépítmény anyaga	Polipropilén
Futófelület anyaga	Termoplasztikus gumi
Csapágy	Precíziós golyóscsapágy
Szálvédők	Futófelület védelemmel
Átmérő	100 mm
Futófelület szélessége	30 mm
A futófelület keménysége (A)	87 Shore A

SZERELVÉNY

Szerelvény típusa	Csavarfurat
Csavar furat átmérője	12 mm

© Copyright 2026 TENTE International GmbH

GALEA

5071PJP100P30-12

EAN 4031582378856

BETTER MOBILITY. BETTER LIFE.

Termékrajzok

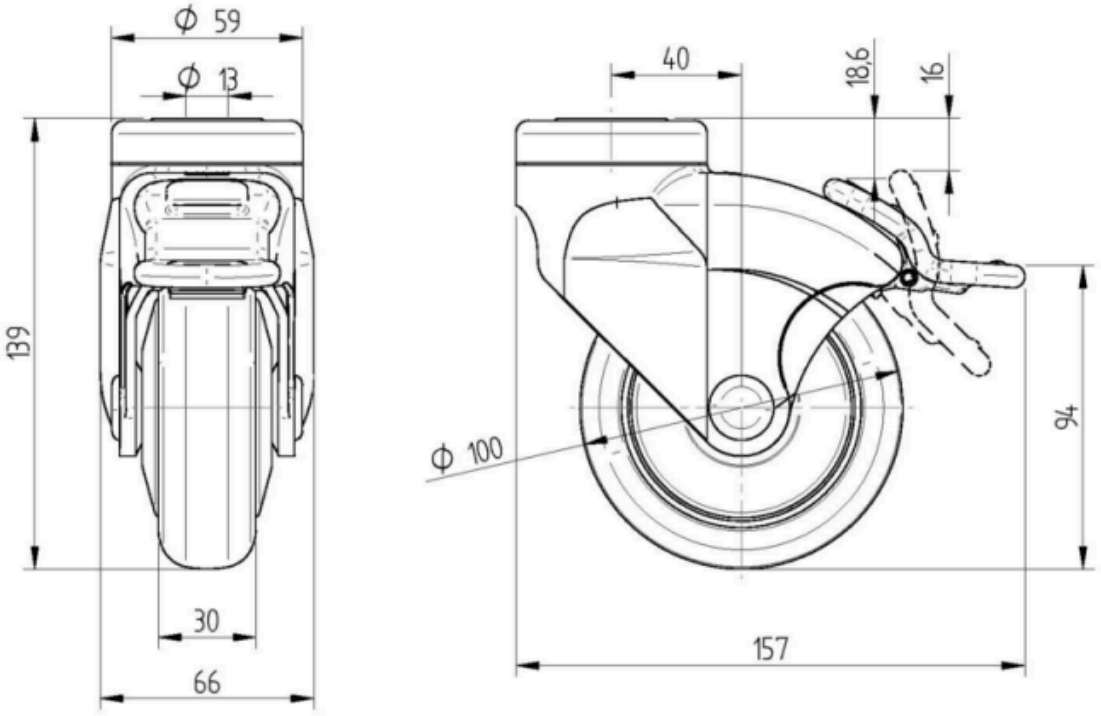

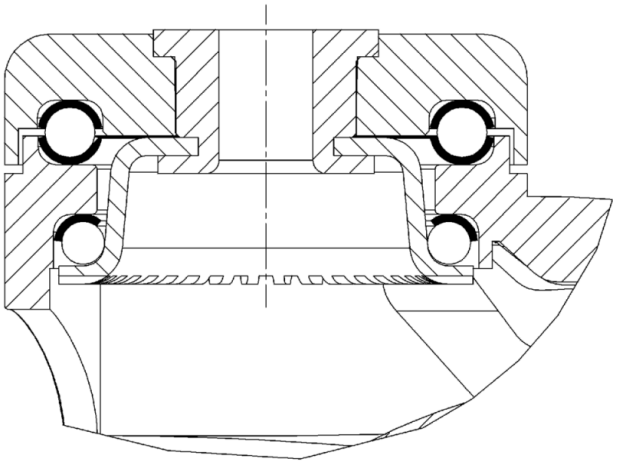

© Copyright 2026 TENTE International GmbH