PRODUKTINFORMATION

NOVATECH

ETP 085x75-Ø20 HL75

EAN 4031582318777



Billedet kan afvige fra det oprindelige produkt

YDEEVNE

Rullemodstand	●●●●○
Kørselsstøj	●●●○○
Abrasion	●●●●○
Rustbeskyttelse	●●●○○

PRIMÆRE EGENSKABER

Produktnavn	Novatech
Type	Hjul
Standard	EN12532 – Transportudstyr
Belastning ved 4 km/t	700 kg
Belastning ved 6 km/t	560 kg
Elektrisk ledende	Nej
Rustfri	Nej
Belastning Statisk	1400 kg
Temperaturområde (minimum)	-10 °C
Temperaturområde (maksimum)	60 °C
Samlet vægt	1,25 kg

HJUL

Fælgmateriale	Stål, jern
Hjulbanemateriale	Polyuretan, Støbt
Leje	Præcisionskugleleje
Hjul farve	Honninggul (RAL1005)
Trådfang	Med trådfang
Diameter	85 mm
Hjulbane bredde	75 mm
Aksel Huldiameter	20 mm
Navlængde	75 mm
Fælgbredde	75 mm
Hårdhed af Hjulbane (A)	92 Shore A
Hårdhed af Hjulbane (D)	42 Shore D
Lejetype	6204

© Copyright 2026 TENTE International GmbH

NOVATECH

ETP 085x75-Ø20 HL75

EAN 4031582318777

Bestillingsnummer 00803770

Produkttegninger

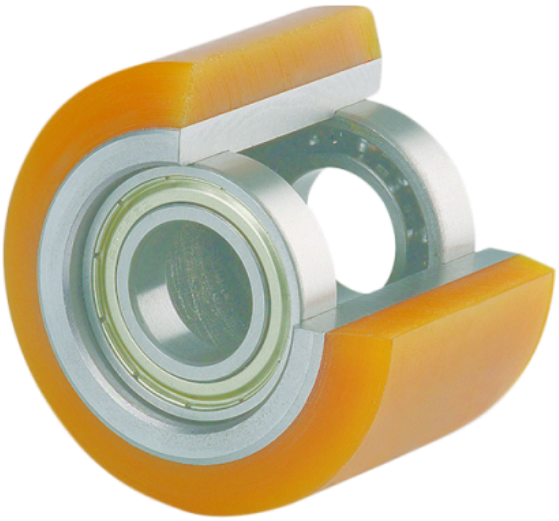

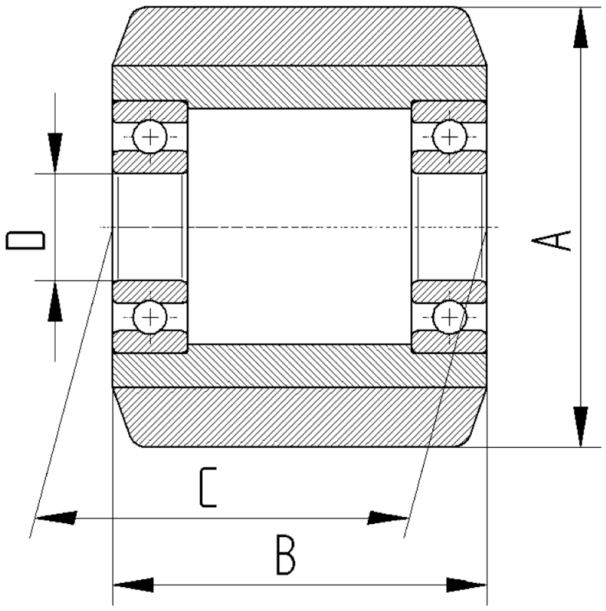

© Copyright 2026 TENTE International GmbH