PRODUKTINFORMATION

ALPHA

3478DVJ100P62

EAN 4031582306323



Billedet kan afvige fra det oprindelige produkt

YDEEVNE

Rullemodstand	●●●○○
Kørselsstøj	●●●●○
Abrasion	●●●○○
Rustbeskyttelse	●●●○○

PRIMÆRE EGENSKABER

Produktnavn	Alpha
Type	Fast Hjul
Standard	EN12532 – Transportudstyr
Belastning ved 4 km/t	70 kg
Elektrisk ledende	Nej
Rustfri	Nej
Belastning Statisk	140 kg
Temperaturområde (minimum)	-20 °C
Temperaturområde (maksimum)	85 °C
Byggehøjde	128 mm
Samlet bredde	85 mm
Samlet vægt	0,6 kg

GAFFEL

Materialer til boliger	Stålplade, tung
Gaffel Form	Bred
Farve	Blå-kromatiseret

HJUL

Fælgmateriale	Bladstål
Hjulbanemateriale	Massiv gummi, sort
Leje	Rulleleje
Aksel	Skruet med møtrik
Hjul farve	Blå-kromatiseret
Trådfang	Med trådfang
Diameter	100 mm
Hjulbane bredde	30 mm
Fælgbredde	30 mm
Hårdhed af Hjulbane (A)	80 Shore A

MONTERING

Monteringstype	Rektangulær plade
Pladelængde	103 mm
Pladebredde	85 mm
Længde på pladehul (minimum)	77 mm
Længde på pladehul (maksimum)	60 mm
Pladehulbredde (minimum)	77 mm
Pladehullets bredde (maksimum)	80 mm
Pladehullets diameter	9 mm

© Copyright 2026 TENTE International GmbH

ALPHA

3478DVJ100P62

EAN 4031582306323

Bestillingsnummer 00001363

Produkttegninger

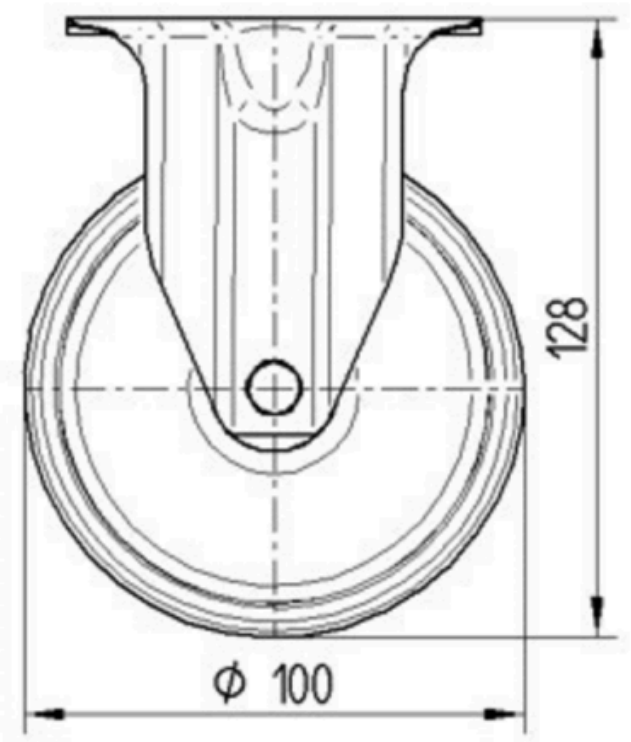

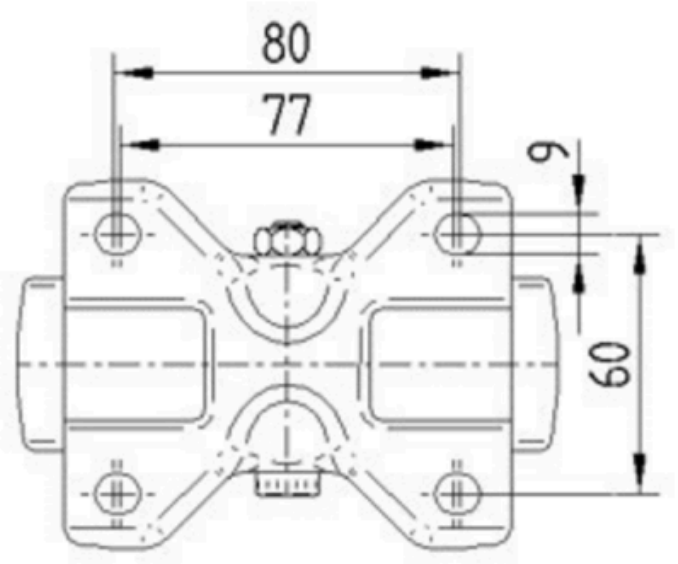

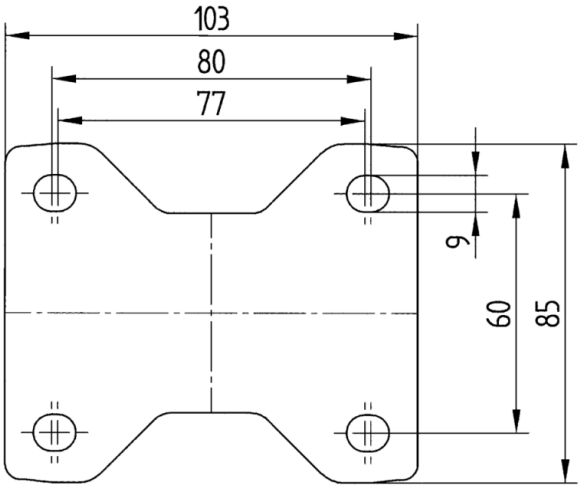

© Copyright 2026 TENTE International GmbH