PRODUCTINFORMATIE

SUPRATECH

PJR 100x32-Ø12 HL44,4

EAN 4031582320527



Afbeelding kan verschillen van het oorspronkelijke product

WIEL

Wielkern materiaal	Polypropyleen
Materiaal loopvlak	Thermoplastisch rubber
Lager	Rollager
Kleur Wiel	Zilvergrijs (RAL7001)
Afdekkapjes	Zonder afdekkapjes
Diameter	100 mm
Breedte Loopvlak	32 mm
Asgatdiameter	12 mm
Naaflengte	44,4 mm
Breedte wielkern	32 mm
Hardheid van het loopvlak (A)	87 Shore A

PRESTATIES

Rolprestaties	●●●○○
Bewegingsgeluid	●●●●○
Verloop	●●●○○
Corrosieweerstand	●●●○○

KERNKENMERKEN

Productnaam	Supratech
Type	Wiel
Standaard	EN12532 - Transportuitrusting
Draagvermogen bij 4 km/u	80 kg
Elektrisch geleidend	Nee
Roestvrij	Nee
Statisch Draagvermogen	160 kg
Temperatuurbereik (minimaal)	-20 °C
Temperatuurbereik (maximaal)	60 °C
Totaal gewicht	0,17 kg

© Copyright 2026 TENTE International GmbH

SUPRATECH

PJR 100x32-Ø12 HL44,4

EAN 4031582320527

Bestelnummer 00030822

Producttekeningen

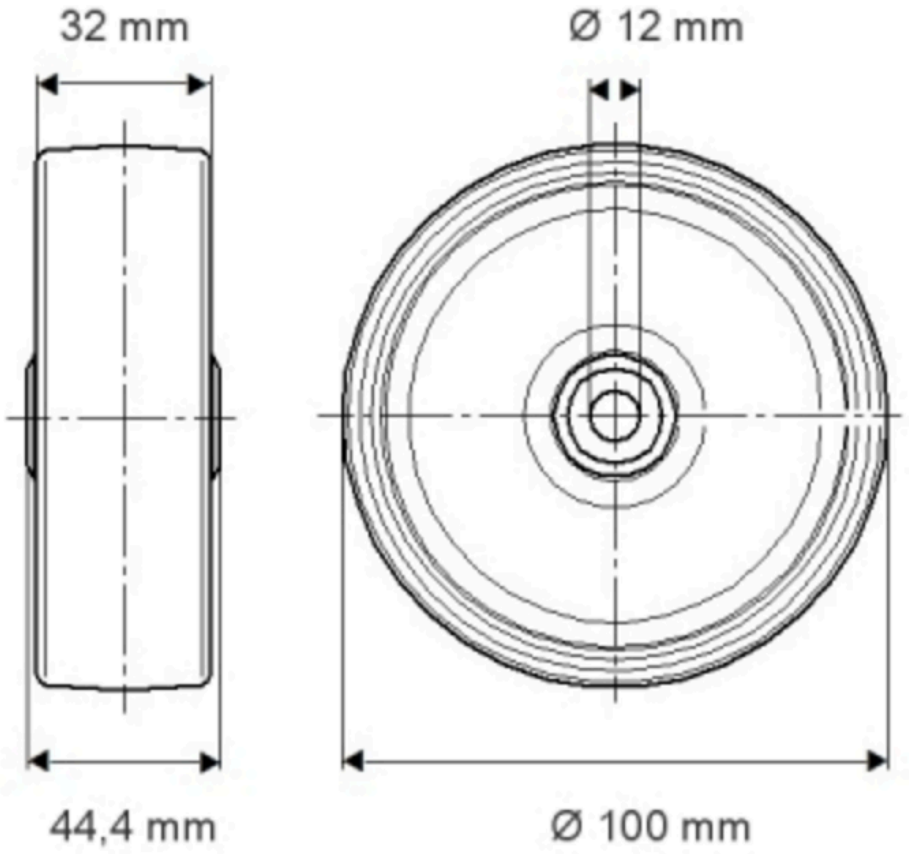

© Copyright 2026 TENTE International GmbH