TERMÉKINFORMÁCIÓK

DURATECH

MOP 160x50-Ø30

EAN 4031582320046



A kép eltérhet az eredeti terméktől

KERÉK

Felépítmény anyaga	Poliamid, szupernehéz
Futófelület anyaga	Kerékkel megegyező
Csapágy	Precíziós golyóscsapágy
Kerék színe	Természetes fehér
Szálvédők	Futófelület védelem nélkül
Átmérő	160 mm
Futófelület szélessége	50 mm
Tengely furat átmérője	30 mm
Kerékagy hossza	60 mm
Test szélessége	50 mm
A futófelület keménysége (D)	75 Shore D
Csapágy típusa	6306

TELJESÍTMÉNY

Gördülési ellenállás teljesítménye	●●●●●
Mozgás zajkibocsátása	●●○○○
Kopás	●●●●●
Korrozióálló képesség	●●●○○

ALAPVETŐ TULAJDONSÁGOK

Termék neve	Duratech
Ház típusa	Kerék
Standard	EN12533 - Nehézipari görgők
Teherbírás 4 km/h-nál	2700 kg
Teherbírás 6 km/h-nál	2250 kg
Elektromosan vezető	Nem
Rozsdamentes	Nem
Statikus teherbírás	4500 kg
Hőmérséklet-tartomány (minimális)	-40 °C
Hőmérséklet-tartomány (maximális)	80 °C
Összsúly	1,62 kg

© Copyright 2026 TENTE International GmbH

DURATECH

MOP 160x50-Ø30

EAN 4031582320046

Rendelési szám 00801261

Termékrajzok

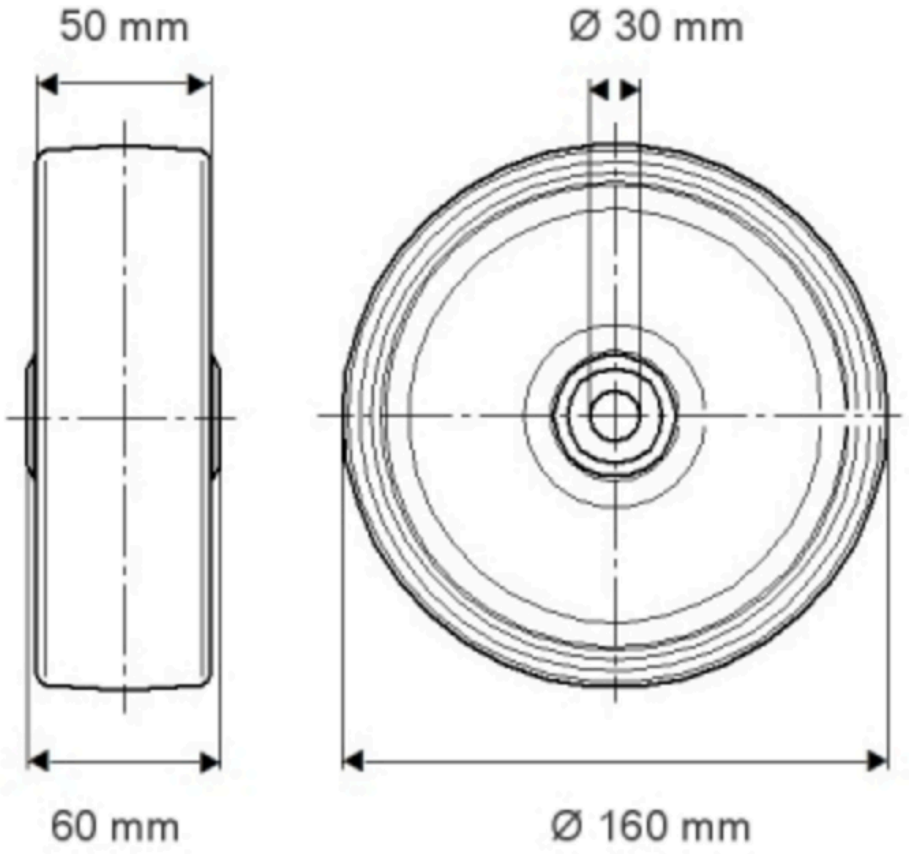

© Copyright 2026 TENTE International GmbH

DURATECH

MOP 160x50-Ø30

EAN 4031582320046

Rendelési szám 00801261

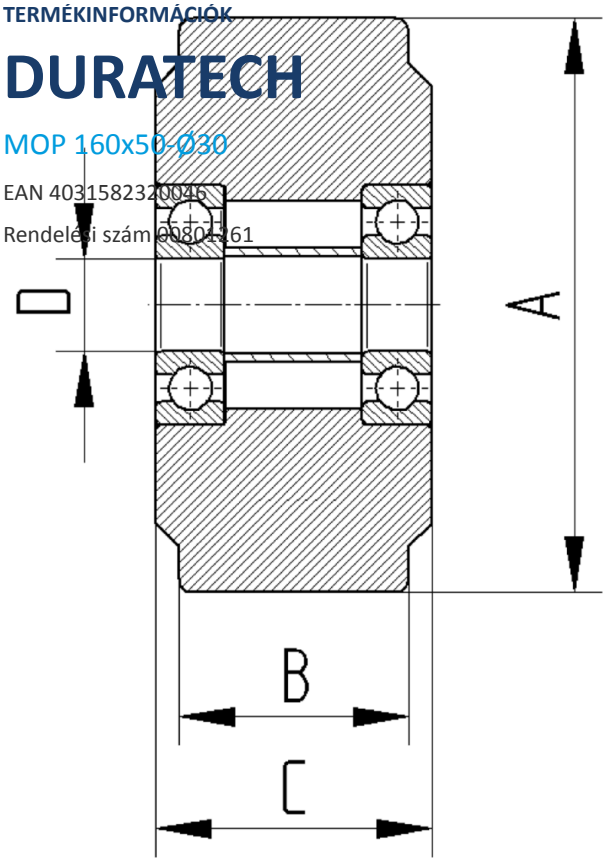

TENTE
BETTER MOBILITY. BETTER LIFE.

© Copyright 2026 TENTE International GmbH