ИНФОРМАЦИЯ ЗА ПРОДУКТА

AGILA

2477YGO075P40

EAN 4031582342550

BETTER MOBILITY. BETTER LIFE.

Изображението може да се различава от оригиналния продукт

ИЗПЪЛНЕНИЕ

Производителност на ролката	●●●○○
Шум от движение	●●●●○
Привличане	●●●○○
Устойчив на корозия	●●●○○

ОСНОВНИ АТРИБУТИ

Име на продукта	Agila
Тип	Въртящ се Колело с Пълно заключване
Стандартен	EN12530 – Изделителни колела
Товароносимост при 3 км/ч	75 kg
Електропроводим	Да
Неръждаемост	Не
Статичен Товароносимост	150 kg
Температурен диапазон (минимален)	-20 °C
Температурен диапазон (максимален)	60 °C
Обща височина	100 mm
Обща ширина	43 mm
Общо тегло	0.3 kg

ВИЛКА

Материал на корпуса	Стоманен лист, среден
Форма Вилица	Обхват
Въртящ се лагер	Две състезания с топка
Цвят	Синьо покритие
Изместване	24 mm
Радиус на завъртане	80 mm
Интерференция при завъртане	160 mm
Диаметър на купол	43 mm

КОЛЕЛО

Материал на тялото	Полипропилен, електропроводим
Материал на реазбата	Термопластичен каучук, електропроводим
Лагер	Плъзгащ лагер
Цвят на Колело	Сребърно сиво (подобен RAL7001)
Предпазители за резби	Без предпазно устройство за резба
Диаметър	75 mm
Ширина на Резба	25 mm
Ширина на тялото	25 mm
Твърдост на Резба (A)	87 Бръснач A

ПРИЛЯГАНЕ

Тип на фитинга	Квадратна плоча
Дължина на плаката	60 mm
Ширина на плаката	60 mm
Дължина на отвора на плаката (минимална)	38 mm
Дължина на отвора на плаката (максимална)	48 mm
Ширина на отвора на плаката (минимална)	38 mm
Ширина на отвора на плаката (максимална)	48 mm
Диаметър на отвора на плаката	6.3 mm

© Copyright 2026 TENTE International GmbH

AGILA

2477YGO075P40

EAN 4031582342550

Номер на поръчката 00030328

Product Drawings

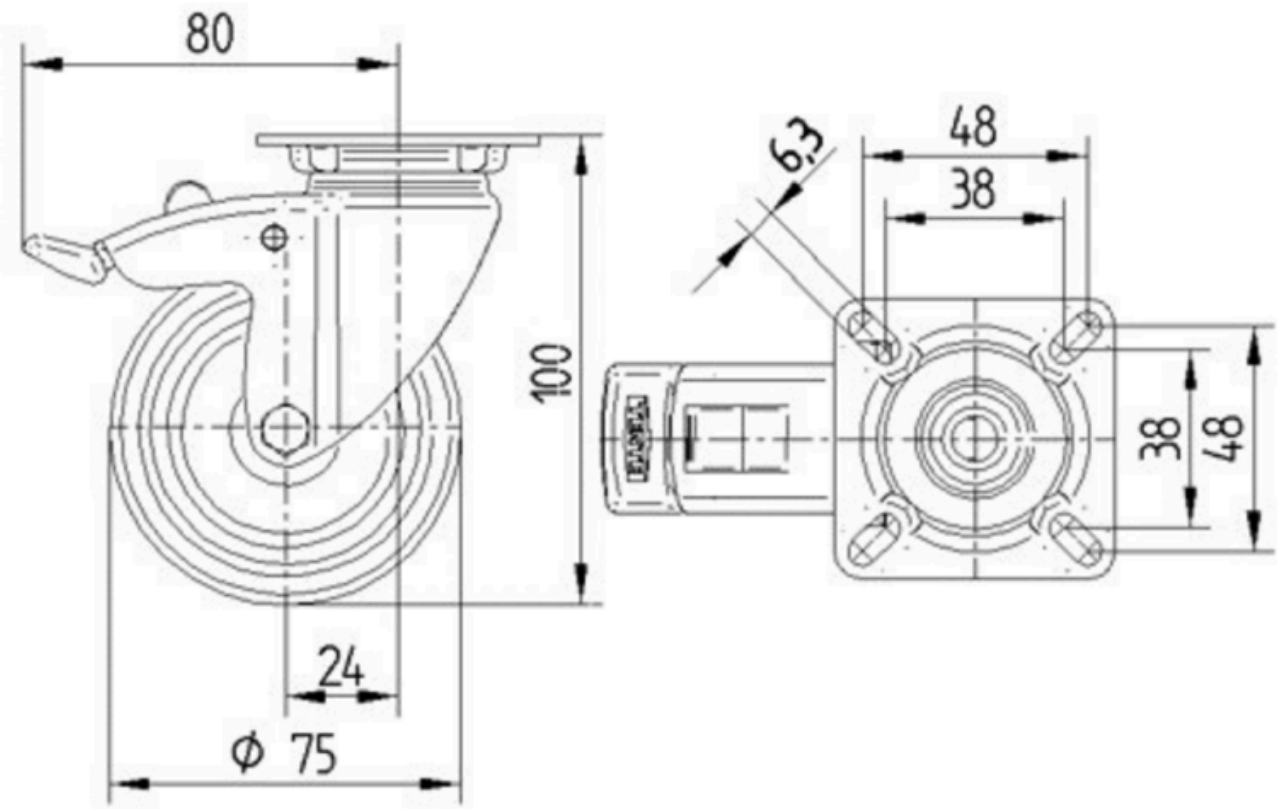

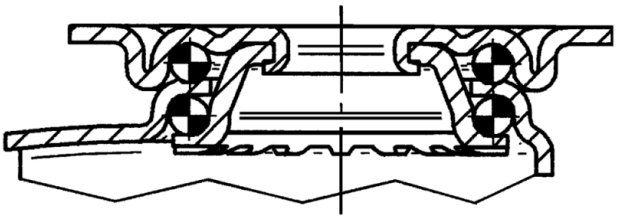

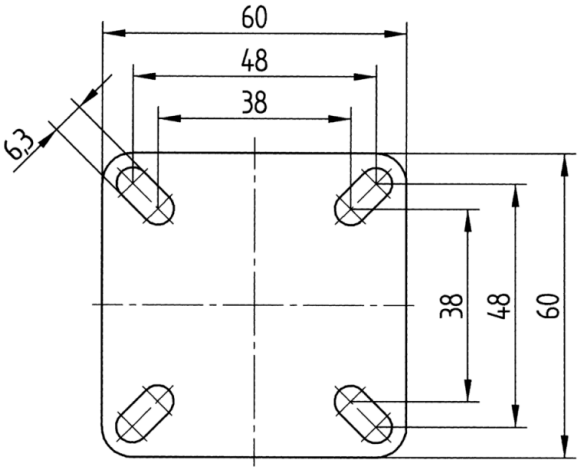

© Copyright 2026 TENTE International GmbH