ИНФОРМАЦИЯ О ПРОДУКТЕ

MAXTECH

UAR 125x32-Ø12 HL44 natural/3004

EAN 4031582323139



Изображение может отличаться от оригинального продукта

КОЛЕСО

Материал корпуса	Полиамид
Материал протектора	Полиуретан, Инжекционный
Подшипник	Роликовый (Игольчатый) подшипник
Цвет Колесо	Натуральный белый
Защита от проводов	Без защиты резьбы
Диаметр	125 mm
Ширина Протектор	32 mm
Диаметр отверстия Ось	12 mm
Длина хаба	44 mm
Ширина тела	32 mm
Твердость Протектор (A)	92 Береговая A
Твердость Протектор (D)	42 Береговая D

ПРОИЗВОДИТЕЛЬНОСТЬ

Производительность рулона	●●●○○
Шум движения	●●●○○
Исчезновение	●●●●○
Устойчивость к коррозии	●●●○○

ОСНОВНЫЕ АТРИБУТЫ

Название продукта	Maxtech
Тип	Колесо
Стандартный	EN12532 - Транспортировочное оборудование
Грузоподъемность при 4 км/ч	200 kg
Электропроводящий	Нет
Нержавеющая сталь	Нет
Грузоподъемность статическая	400 kg
Диапазон температур (минимальный)	-25 °C
Диапазон температур (максимальный)	80 °C
Общий вес	0,27 kg

© Copyright 2026 TENTE International GmbH

MAXTECH

UAR 125x32-Ø12 HL44 natural/3004

EAN 4031582323139

Номер заказа 00034174

Чертежи изделия

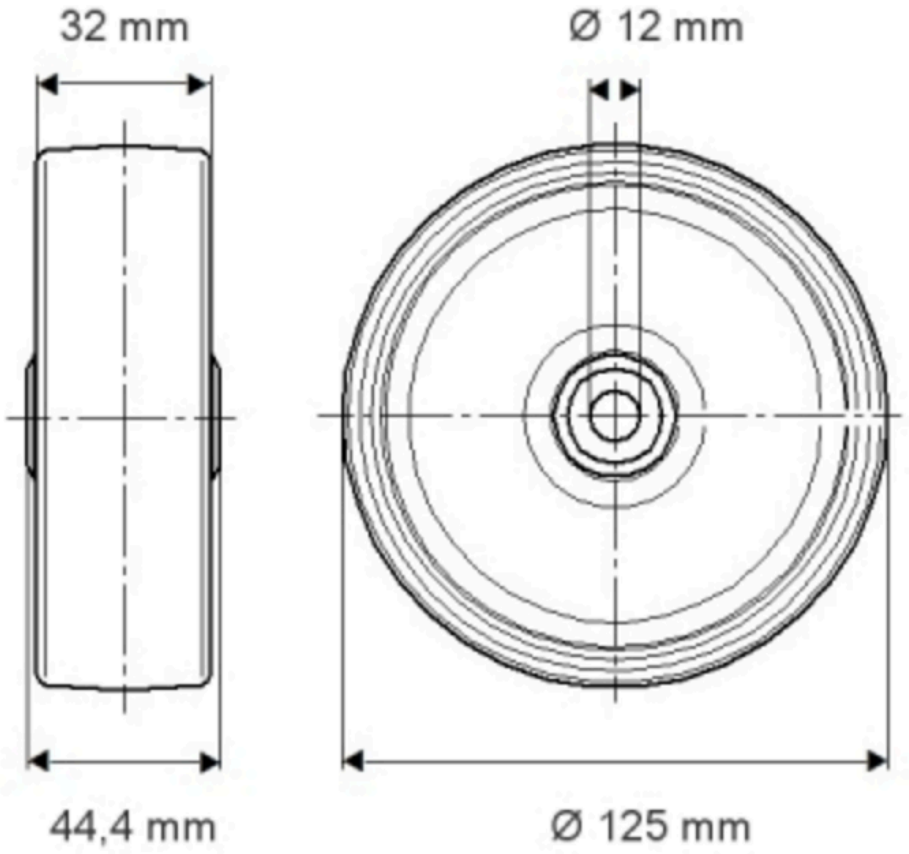

© Copyright 2026 TENTE International GmbH