ІНФОРМАЦІЯ ПРО ПРОДУКТ

DURATECH

TOP 082x80-Ø20 HL82

EAN 4031582322606



Зображення може відрізнятися від оригінального продукту

КОЛЕСО

Матеріал тіла	Поліамід , важкий
Матеріал протектору	Ідентичність з корпусом Колесо
Носіння	Прецизійний кульковий підшипник
Колір Колесо	Природний білий
Захист різьби	Без різьби
Діаметр	82 mm
Протектор	80 mm
Діаметр отвору Вісь	20 mm
Довжина хаба	82 mm
Ширина тіла	80 mm
Твердість Протектор (D)	75 Прибережна D
Тип підшипника	6204ZV

ЕФЕКТИВНІСТЬ

Продуктивність рулону	●●●●●
Шум руху	●●○○○
Атритація	●●●●●
Стійкість до корозії	●●●○○

ОСНОВНІ АТРИБУТИ

Назва продукту	Duratech
Тип	Колесо
Стандартний	EN12533 — Колісні опори для великих навантажень
ОбВантажопідйомність 4 км/год	750 kg
ОбВантажопідйомність 6 км/год	600 kg
Електропровідність	Ні
Нержавіюча сталь	Ні
Статичний Вантажопідйомність	1500 kg
Діапазон температур (мінімальний)	-40 °C
Діапазон температур (максимальний)	80 °C
Загальна вага	0,51 kg

© Copyright 2026 TENTE International GmbH

DURATECH

TOP 082x80-Ø20 HL82

EAN 4031582322606

Номер замовлення 00802945

Креслення продукту

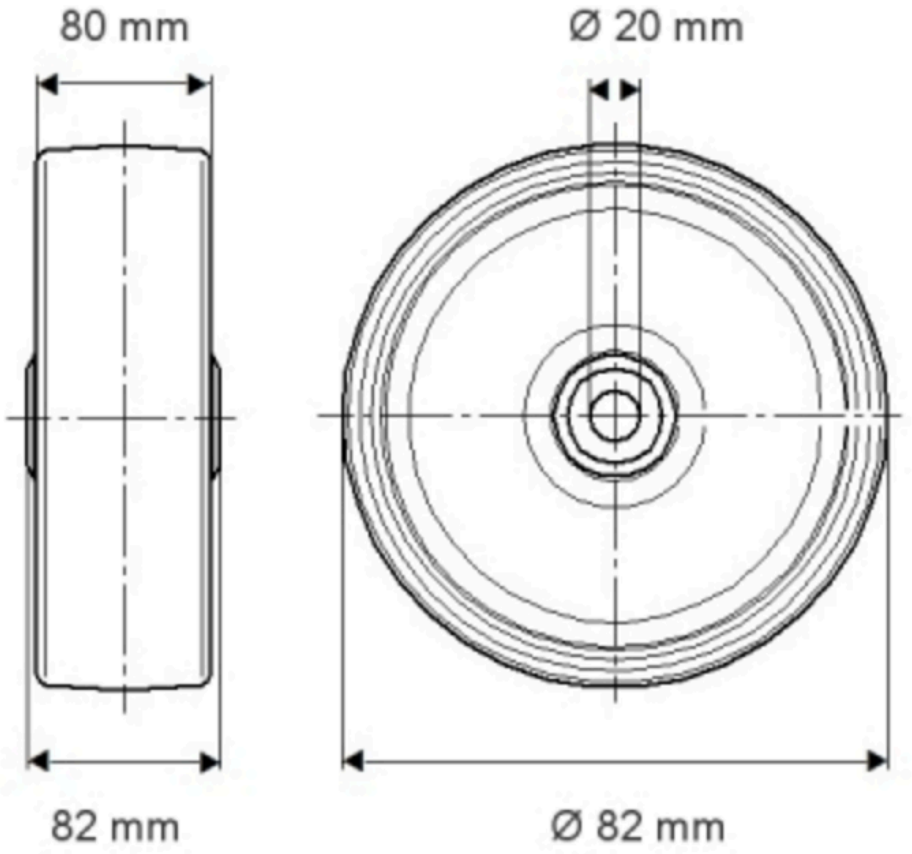

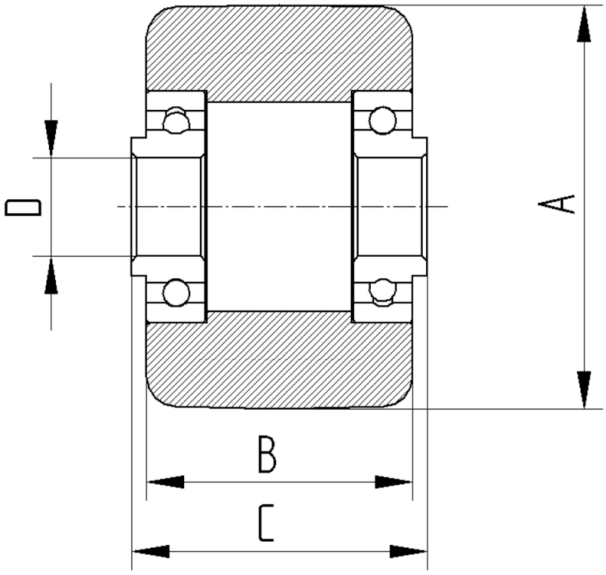

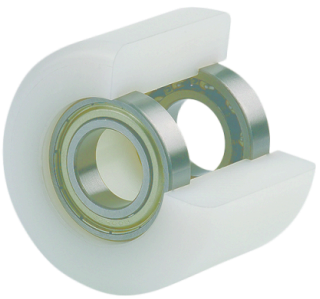

© Copyright 2026 TENTE International GmbH