ALPHA STAINLESS

8477PJD160P63 TFR

EAN 4031582386769



PERFORMANCE

Performance de roulage	●●●○○
Bruit de mouvement	●●●○○
Usure	●●●○○
Résistance à la corrosion	●●●●●

ATTRIBUTS DE BASE

Nom du produit	Alpha stainless
Capacité de charge à 4 km/h	200 kg
Conducteur d'électricité	no
Inoxydable	yes
Capacité de charge statique	400 kg
Plage de température (minimale)	-20 °C
Plage de température (maximale)	60 °C
Hauteur	200 mm
Poids	2.02 kg

CHAPE

Déport	60 mm
Rayon d'encombrement	167 mm
Diamètre d'encombrement	334 mm

ROUE

Diamètre	160 mm
Largeur du bandage	46 mm

RACCORD

Longueur de la platine	137 mm
Largeur de la platine	105 mm
Longueur des trous de la platine (maximum)	105 mm
Largeur des trous de la platine (minimum)	75 mm
Largeur des trous de la platine (maximum)	80 mm
Diamètre des trous de la platine	11 mm

© Copyright 2026 TENTE International GmbH

ALPHA STAINLESS

8477PJD160P63 TFR

EAN 4031582386769

BETTER MOBILITY. BETTER LIFE.

Dessins du produit

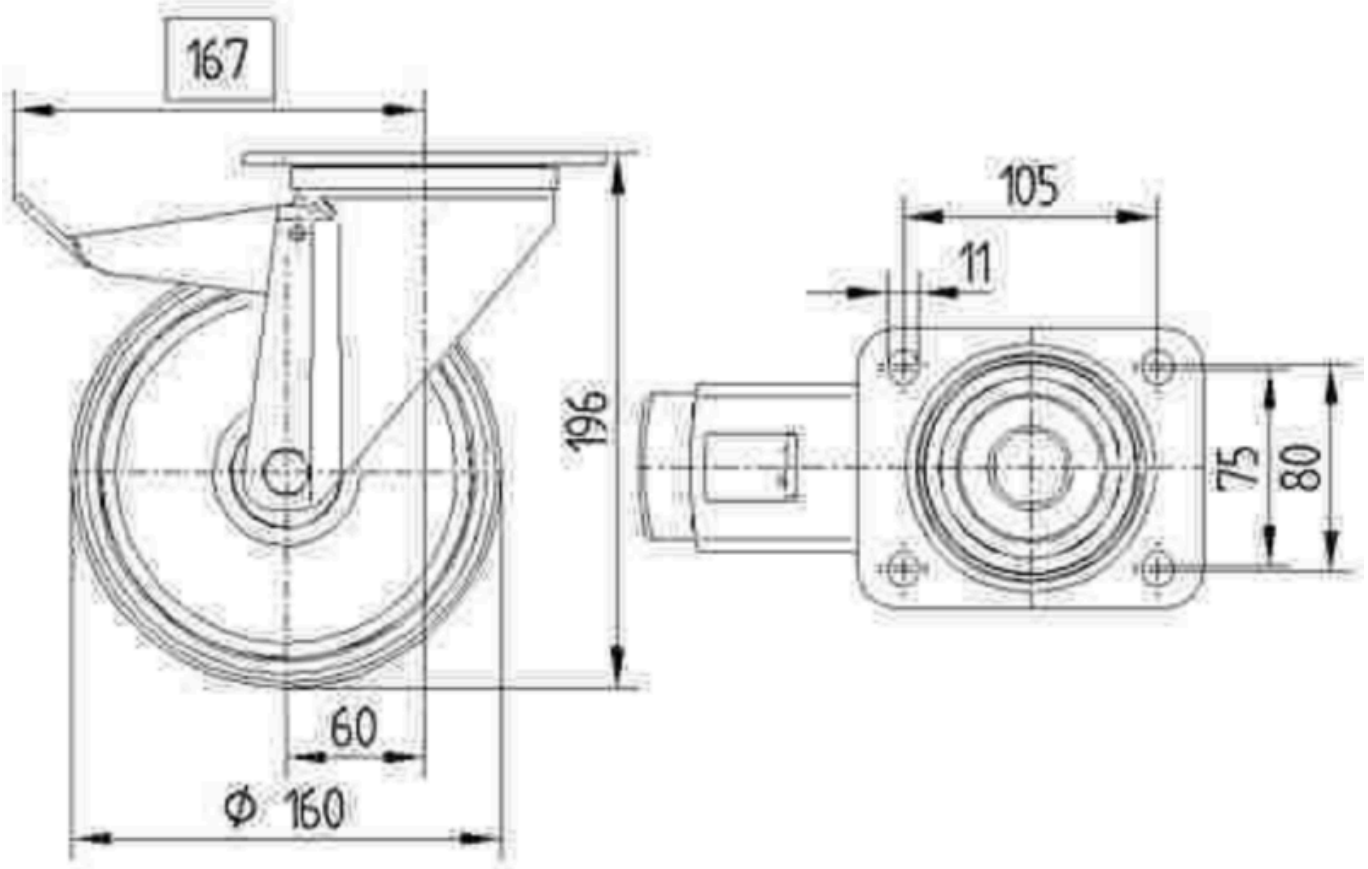

© Copyright 2026 TENTE International GmbH