INFORMATIONS SUR LE PRODUIT

NOVATECH

FTP250x50-Ø25 HL62

EAN 4031582331035

BETTER MOBILITY. BETTER LIFE.

L'image peut différer du produit d'origine

ROUE

Matériau du corps	Fonte
Bandage	Polyuréthane, Coulé
Roulement	Roulement à billes de précision
Pare-fils	Avec protège-filet
Diamètre	250 mm
Largeur du Bandage	50 mm
Diamètre du trou de l'Axe	25 mm
Longueur de moyeu	62 mm
Dureté du Bandage (A)	92 Shore A

PERFORMANCE

Performance du rouleau	●●●●○
Bruit de mouvement	●●●○○
Attrition	●●●●○
Résistance à la corrosion	●●●○○

ATTRIBUTS DE BASE

Nom du produit	Novatech
Type	Roue
Standard	EN12533 - Roulettes forte charge
Capacité de charge à 4 km/h	1440 kg
Capacité de charge à 6 km/h	1200 kg
Conducteur électrique	Non
Inoxydable	Non
Statique Capacité de charge	2880 kg
Plage de température (minimale)	-20 °C
Plage de température (maximale)	60 °C

NOVATECH

FTP250x50-Ø25 HL62

EAN 4031582331035

BETTER MOBILITY. BETTER LIFE.

Product Drawings

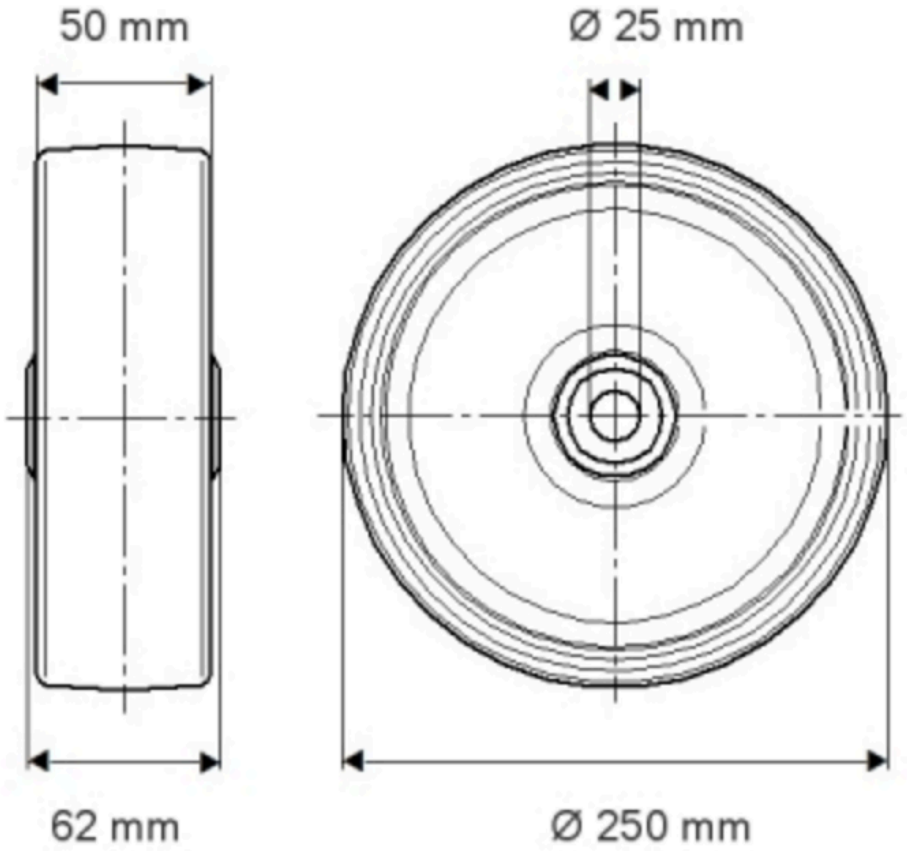

NOVATECH

FTP250x50-Ø25 HL62

EAN 4031582331035

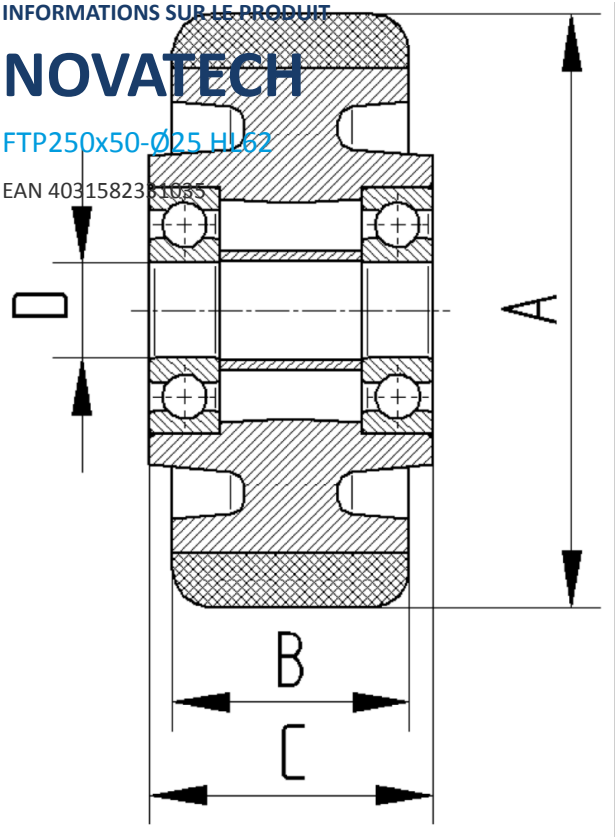

BETTER MOBILITY. BETTER LIFE.