INFORMATIONS SUR LE PRODUIT

DURATECH

UOP250x50-Ø25 TFR

EAN 4031582390667



Image non contractuelle, peut différer du produit d'origine

PERFORMANCE

Performance de roulage	●●●●●
Bruit de mouvement	●●●○○
Usure	●●●●●
Résistance à la corrosion	●●●○○

ATTRIBUTS PRINCIPAUX

Nom du produit	Duratech
Type	Roue
Norme	EN12532 - roulette de manutention
Capacité de charge à 4 km/h	1000 kg
Conducteur d'électricité	Non
Inoxydable	Non
Capacité de charge statique	2000 kg
Plage de température (minimale)	-30 °C
Plage de température (maximale)	80 °C
Poids	1,3 kg

ROUE

Corps de roue	Polyamide
Bandage	Identique au corps de roue
Roulement	Roulement à billes de précision
Pare-fils	Avec pare-fils
Diamètre	250 mm
Largeur du bandage	50 mm
Diamètre de l'alésage	25 mm
Longueur de moyeu	60 mm
Dureté du bandage (D)	75 Shore D

© Copyright 2026 TENTE International GmbH

DURATECH

UOP250x50-Ø25 TFR

EAN 4031582390667

BETTER MOBILITY. BETTER LIFE.

Dessins du produit

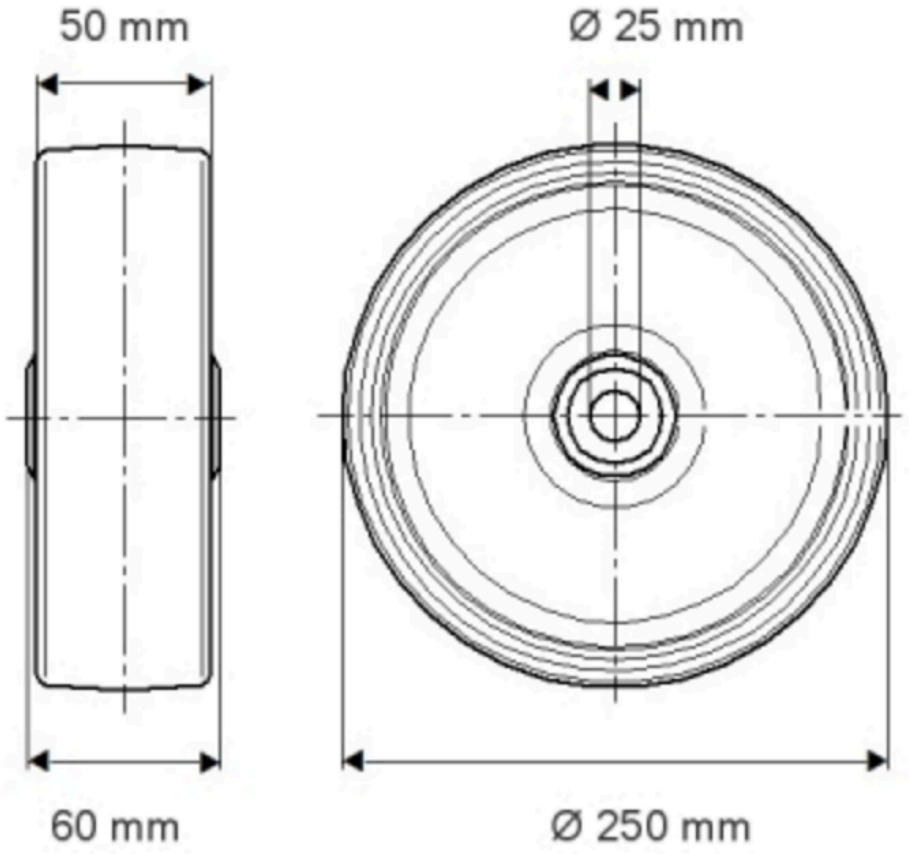

© Copyright 2026 TENTE International GmbH