INFORMATIONS SUR LE PRODUIT

LUMINA

AA23PJI050L51-10 9011/9011/7042

EAN 4031582413045



Image non contractuelle, peut différer du produit d'origine

PERFORMANCE

Performance de roulage	●●●○○
Bruit de mouvement	●●●○○
Usure	●●●○○
Résistance à la corrosion	●●●○○

ATTRIBUTS PRINCIPAUX

Nom du produit	Tige filetée
Type	Roulette pivotante à blocage intermittent
Norme	EN 12529 – Roulettes pour sièges de bureau
Capacité de charge à 3 km/h	40 kg
Conducteur d'électricité	Non
Inoxydable	Non
Capacité de charge statique	80 kg
Plage de température (minimale)	-20 °C
Plage de température (maximale)	60 °C
Hauteur	54 mm
Largeur totale	55 mm
Poids	0,07 kg

CHAPE

Matériau de la chape	Polypropylène
Forme de la chape	Roulette jumelée, capotée
Pivot	Tige pivotante
Couleur de la chape	Noir graphite (RAL9011)
Déport	20 mm
Rayon d'encombrement	52 mm
Diamètre d'encombrement	104 mm
Diamètre du dôme	0 mm

ROUE

Corps de roue	Polypropylène
Bandage	Caoutchouc thermoplastique
Roulement	Moyeu lisse avec entretoise
Axe	Riveté
Couleur du bandage de roue	Gris trafic A (RAL7042)
Couleur de la roue	Noir graphite (RAL9011)
Pare-fils	Sans pare-fils
Diamètre	50 mm
Largeur du bandage	8 mm
Diamètre de l'alésage	0 mm
Longueur de moyeu	0 mm
Largeur du corps de roue	8 mm
Dureté du bandage (A)	87 Shore A

FIXATION

Type de fixation	Trou borgne pour fixation B10
Diamètre du trou central	10 mm

© Copyright 2026 TENTE International GmbH

LUMINA

AA23PJI050L51-10 9011/9011/7042

EAN 4031582413045

BETTER MOBILITY. BETTER LIFE.

Dessins du produit

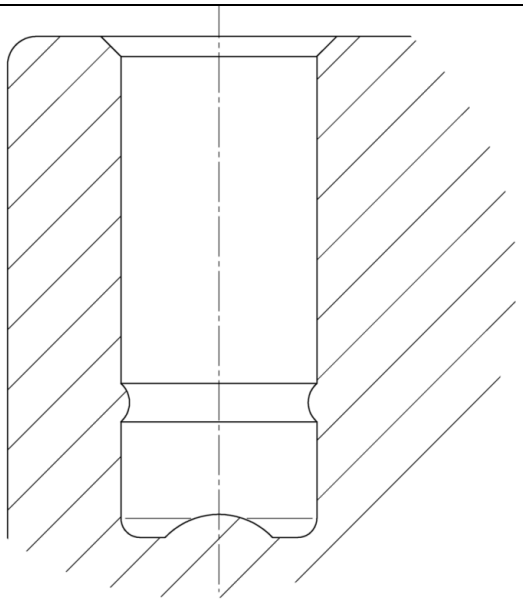

© Copyright 2026 TENTE International GmbH