INFORMAZIONI DI PRODOTTO

INTEGRAL

2046XSX200R26-28S45 D 9002 4xM8 W

EAN 4031582342086



L'immagine può differire dal prodotto originale

PRESTAZIONI

Prestazioni di rotolamento	●●●○○
Rumore	●●●○○
Attrito	●●●●○
Resistenza alla corrosione	●●●○○

ATTRIBUTI PRINCIPALI

Nome del prodotto	Integral
Tipo	Ruota girevole con freno totale centralizzato
Standard	EN12531 - Ruote per letti ospedalieri
Portata a 3 km/h	150 kg
Portata a 4 km/h	150 kg
Elettricamente conduttivo	Sì
Inossidabile	No
Portata statica	450 kg
Intervallo di temperatura (minimo)	-25 °C
Intervallo di temperatura (massimo)	80 °C
Altezza totale	229 mm
Larghezza complessiva	70 mm
Peso complessivo	1,59 kg
Certificazione	Testato e monitorato da TÜV Süd

SUPPORTO

Materiale di costruzione	Lamiera di acciaio, media
Forma della forcella	Chiuso
Cuscinetto del supporto	Cuscinetti a sfere di precisione
Colore	Grigio bianco (RAL9002)
Disassamento	60 mm
Raggio di piroettamento	160 mm
Ingombro di piroettamento	320 mm
Diametro cuffia superiore	70 mm

RUOTA

Materiale del corpo	Poilammide, elettricamente conduttivo
Materiale del battistrada	Poliuretano, Iniettato, elettroconduttivo
Cuscinetto	Cuscinetto a sfere di precisione, Sigillato
Colore battistrada	Grigio ardesia (simile a RAL7015)
Colore Ruota	Grigio ardesia (RAL7015)
Parafili	Parafili integrati
Diametro	200 mm
Larghezza battistrada	35 mm
Larghezza corpo	35 mm
Durezza del Battistrada (D)	59 Shore D

FISSAGGIO

Tipo di fissaggio	Perno con Foro camma per barre profilate
Diametro bullone	28 mm
Lunghezza bullone	96 mm
Posizione della filettatura del bullone	19 mm
Numero fori di fissaggio	4
Suggerimento	Il letto lavabile deve essere sigillato nell'area di montaggio dal produttore del letto stesso.

Premio di Design IF

Premio Red Dot Design

© Copyright 2026 TENTE International GmbH

INTEGRAL

2046XSX200R26-28S45 D 9002 4xM8 W

EAN 4031582342086

BETTER MOBILITY. BETTER LIFE.

Disegni del prodotto

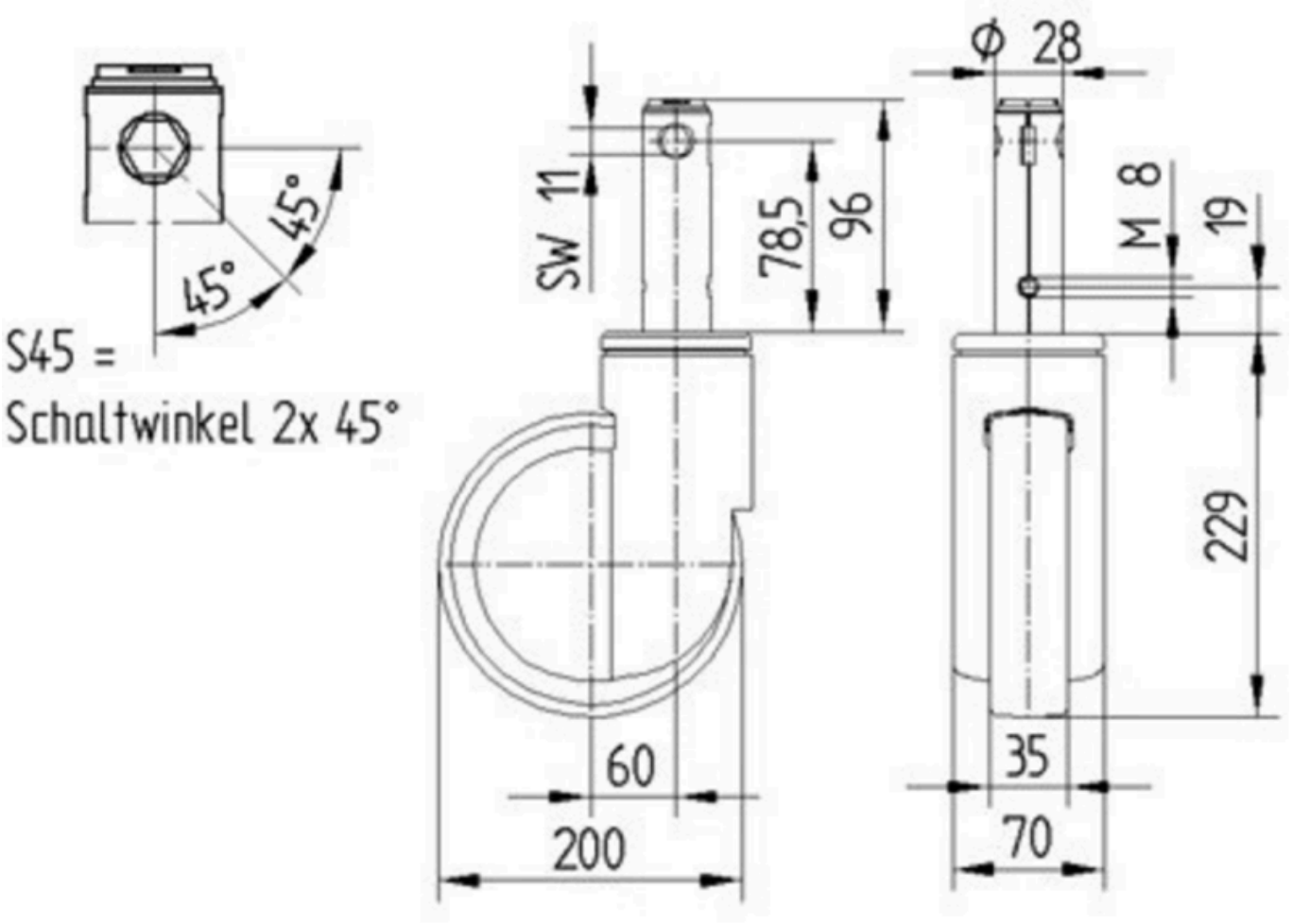

Premio di Design IF

Premio Red Dot Design

© Copyright 2026 TENTE International GmbH