제품 정보

BASETECH

POO080x34-Ø12

EAN 4031582418972



이미지는 원래 제품과 다를 수 있습니다.

휠

차체 재질	폴리프로필렌
트레드 재질	휠 차체와 동일
베어링	플레인 베어링
스레드 가드	스레드가드 없음
직경	80 mm
트레드 폭	34 mm
차축 홀 직경	12 mm
허브 길이	44.4 mm
트레드의 경도(D)	65 Shore D

성능

롤 성능	●●●○○
움직임 소음	●●●○○
내마모성	●●●●●
부식방지	●●●○○

핵심 속성

제품명	Basetech
하우징 유형	휠
표준	EN12532 - 운송 장비
4km/h에서의 적재 용량	125 kg
전기 전도성	아니요
스테인리스	아니요
정지 중 하중용량	250 kg
온도 범위(최소)	-20 °C
온도 범위(최대)	60 °C
전체 체중	0.06 kg

© Copyright 2026 TENTE International GmbH

BASETECH

POO080x34-Ø12

EAN 4031582418972

BETTER MOBILITY. BETTER LIFE.

제품 도면

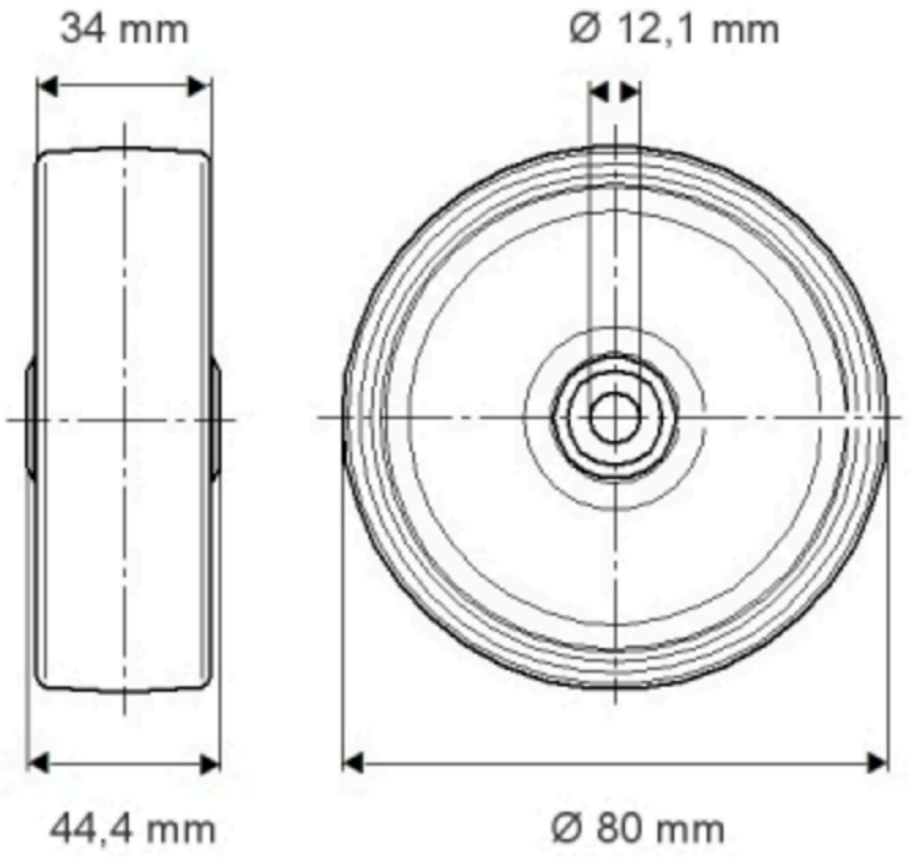

© Copyright 2026 TENTE International GmbH