製品情報

ALPHA STAINLESS

8477UOD080P30-11

EAN 4031582377187



画像は元の製品と異なる場合があります

パフォーマンス

回転性能	●●●●○
動きのノイズ	●●○○○
摩擦	●●●●●
耐食性	●●●●●

コア属性

製品名	Alpha stainless
ハウジングタイプ	トータルロック付き自在キャスター
標準	EN12532 - 輸送機器
4km/hの耐荷重	150 kg
導電性	いいえ
ステンレス	はい
静荷重	300 kg
温度範囲（最小）	-25 °C
最大温度範囲	80 °C
取付高	108 mm
総重量	0.84 kg

ハウジング

ハウジング材質	ステンレス、重量系
フォーク形状	幅の広い
旋回ベアリング	2つのボールレース
ハウジング色	ステンレス
オフセット	44.5 mm
旋回径	242 mm

車輪

本体材質	ポリアミド
トレッド材質	車輪本体と同一
ベアリング	ローラーベアリング、ステンレス
車軸	ナットでネジ止め
直径	80 mm
トレッド幅	34 mm
トレッドの硬度（D）	75 ショアD

フィッティング

フィッティングタイプ	ボルト穴
ボルト穴径	11 mm

© Copyright 2026 TENTE International GmbH

ALPHA STAINLESS

8477UOD080P30-11

EAN 4031582377187

BETTER MOBILITY. BETTER LIFE.

製品図面

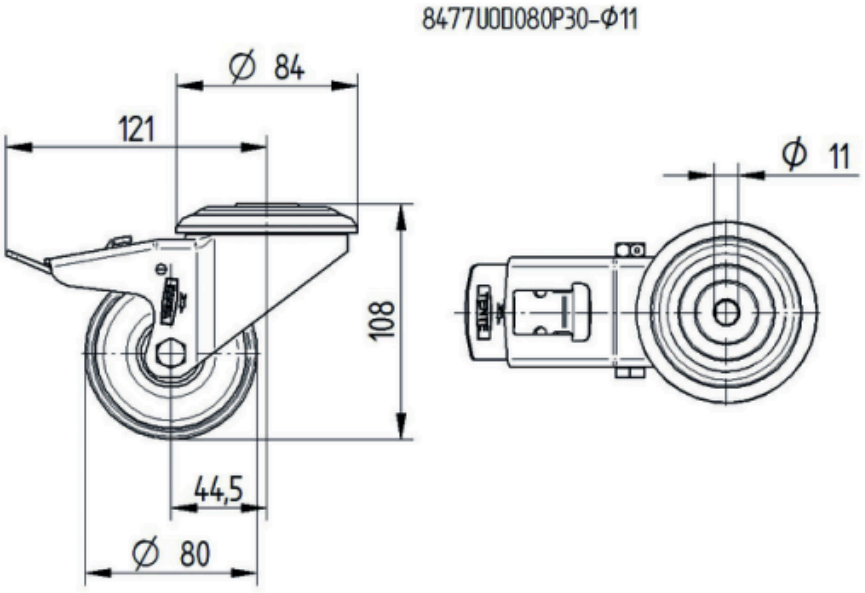

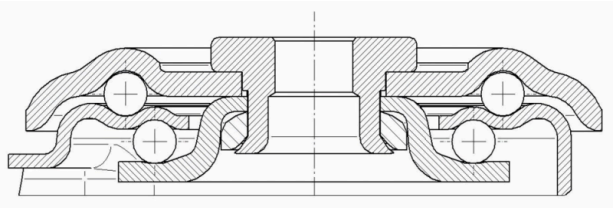

© Copyright 2026 TENTE International GmbH