INFORMACIÓ DE PRODUCTE

AGILA

2477PJP075P40

EAN 4031582050431



La imatge pot diferir del producte original.

ACTUACIÓ

Actuació Roll	●●●○○
El soroll del moviment	●●●●○
Atràcia	●●●○○
Resistència a a la corrosió	●●●○○

ATRIBUCIONS BÀSIQUES

Nom del producte	Agila
Tipus	Rueda giratoria con Freno total
Tracidad de carga a 3 km/h	75 kg
Conducció elèctrica	No
Inoxidable	No
Tracidad de carga estàtica	150 kg
Temperatura (mínim)	-20 °C
Temperatura màxima (màxim)	60 °C
Alçada total	100 mm
Àmplia general	43 mm
Pes total	0,34 kg

SUPORT

Material d'habitatge	Placa d'acer, mitjà
Forquilla Forma	Ample
Scamiento giratorio	Dues curses de ball
Color	Passivat blau
Desplaçament	24 mm
Scio de giro	80 mm
Sterferencia de giro	160 mm
Dome Dictel	43 mm

RODA

Material corporal	Polipropilè
Material de la banda de rodadura	El cautxú termoplàstic
El Bearing	Rodament de boles de precisió
Roda de color	Verd de plata (RAL7001)
Protectors de fil	Amb la guardaespatlles
Diametralització	75 mm
Banda de rodadura ample	25 mm
Corporació ample	25 mm
La duresa del Banda de rodadura (A)	87 Shore A

FITACIÓ

Tipus de Fitting	Placa de plaça
Placa llarga	60 mm
Placa ampla	60 mm
Longitud del forat de placa (Minimum)	38 mm
Longitud del forat de placa (màxim)	48 mm
Amplària del forat de placa (Minimum)	38 mm
Amplària del forat de placa (màxim)	48 mm
Placa de diàmetre	6,3 mm

© Copyright 2026 TENTE International GmbH

AGILA

2477PJP075P40

EAN 4031582050431

Número de comanda 00004470

Plànols del producte

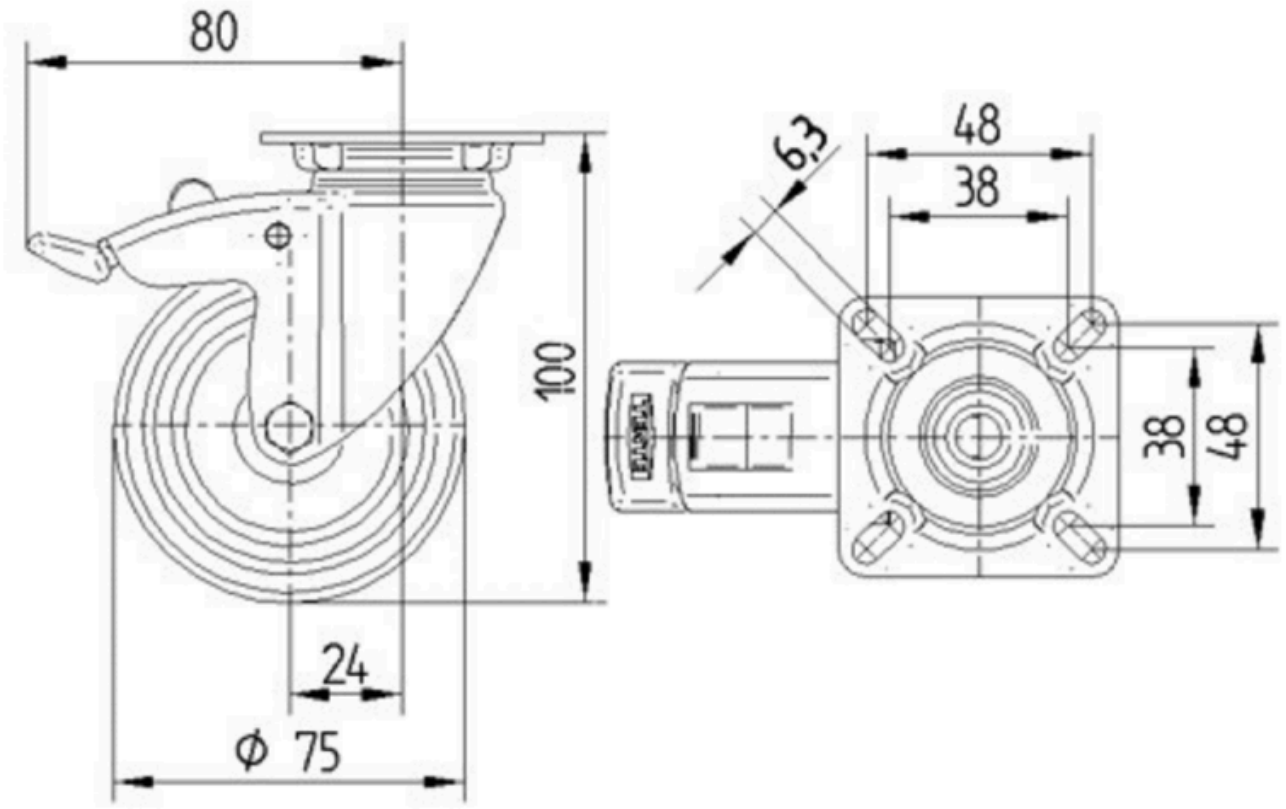

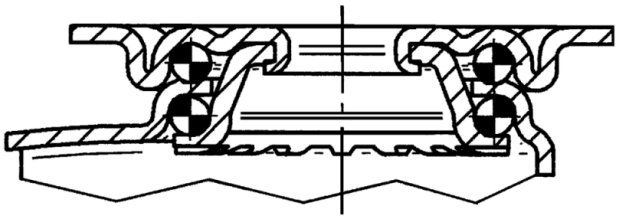

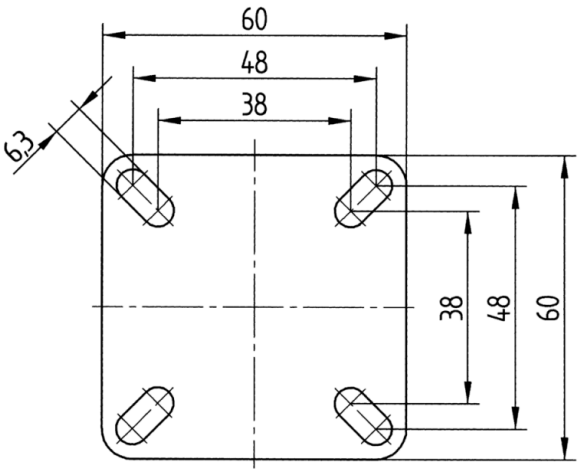

© Copyright 2026 TENTE International GmbH