INFORMACJE O PRODUKCIE

PURETECH

PVR 250x60-Ø25

EAN 4031582321340



Obraz może różnić się od oryginalnego produktu

KOŁO

Materiał ciała	Polipropylen
Materiał bieżni	Guma pełna pełny, czarny
Łożysko	Łożysko walcowe
Kolor Koło	Czarny grafitowy (RAL9011)
Osłony gwintu	Bez osłony gwintu
Średnica	250 mm
Szerokość Bieżnia	60 mm
Średnica otworu Oś	25 mm
Długość piasty	74 mm
Szerokość korpusu	60 mm
Twardość Bieżnia (A)	80 Shore A

WYDAJNOŚĆ

Wydajność rolek	●●●○○
Hałas ruchowy	●●●●○
Odejście	●●●○○
Odporność na korozję	●●●○○

PODSTAWOWE ATUTY

Nazwa produktu	Puretech
Typ	Koło
Standardowy	EN12532 — Sprzęt transportowy
Nośność przy 4 km/h	295 kg
Przewodzące prąd elektryczny	Nie
Nierdzewne	Nie
Nośność statyczne	590 kg
Zakres temperatur (minimalny)	-20 °C
Zakres temperatur (maksymalny)	60 °C
Waga całkowita	2,87 kg

© Copyright 2026 TENTE International GmbH

PURETECH

PVR 250x60-Ø25

EAN 4031582321340

Numer zamówienia 00050608

Rysunki produktu

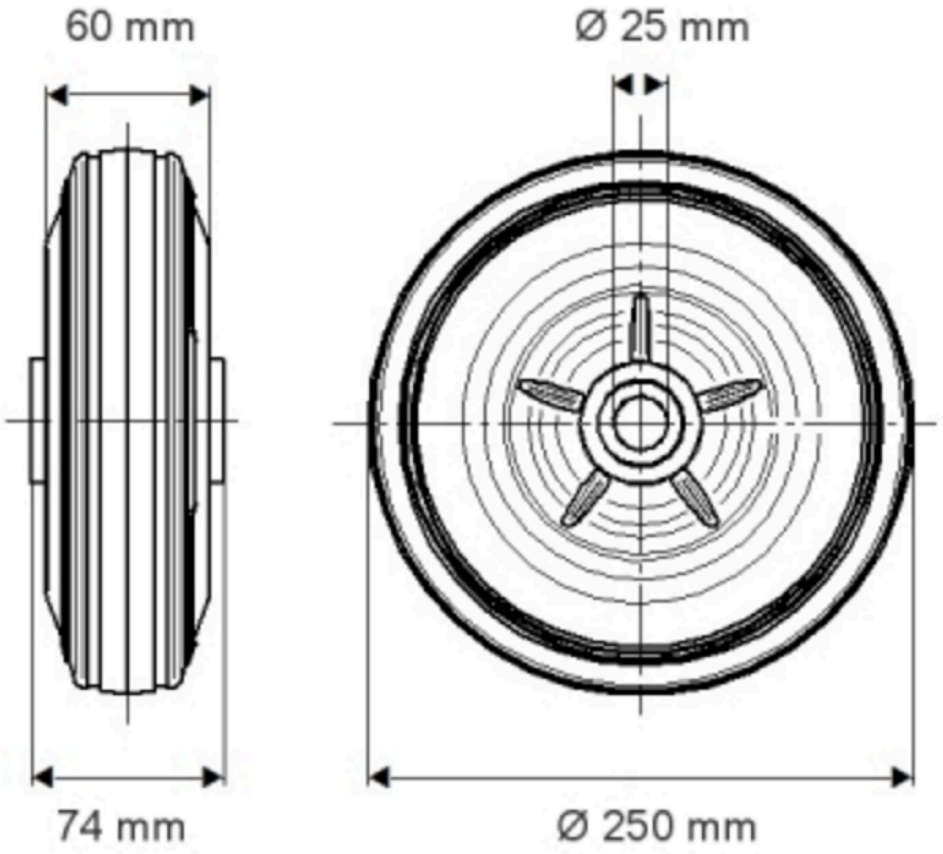

© Copyright 2026 TENTE International GmbH