INFORMĀCIJA PAR PRODUKTU

PURETECH

PVR 250x60-Ø25

EAN 4031582321340



Attēls var atšķirties no oriģinālā produkta

VEIKTSPĒJA

Ruļļa veiktspēja	●●●○○
Kustības troksnis	●●●●○
Nodilums	●●●○○
Korozijas izturīgs	●●●○○

PAMATA ATRIBŪTI

Produkta nosaukums	Puretech
Korpusa tips	Ritenis
Standarta	EN12532 - Transporta aprīkojums
Kravnesība pie 4 km/h	295 kg
Elektrovadītspējīga	Nē
Nerūsējošais	Nē
Statiskā kravnesība	590 kg
Temperatūras diapazons (minimālais)	-20 °C
Temperatūras diapazons (maksimālais)	60 °C
Kopējais svars	2,87 kg

RITENIS

Korpusa materiāls	Polipropilēns
Protektora materiāls	Cietā gumija, melna
Gūltnis	Cuscinetto a rulli
Ritenis krāsa	Grafīta melna (RAL9011)
Izplešanās armatūra	Bez vītņu aizsarga
Diametrs	250 mm
Protektora platums	60 mm
Ass atveres diametrs	25 mm
Rumbas garums	74 mm
Korpusa platums	60 mm
Protektora cietība (A)	80 Krasts A

© Copyright 2026 TENTE International GmbH

PURETECH

PVR 250x60-Ø25

EAN 4031582321340

Pasūtījuma numurs 00050608

Produkta rasējumi

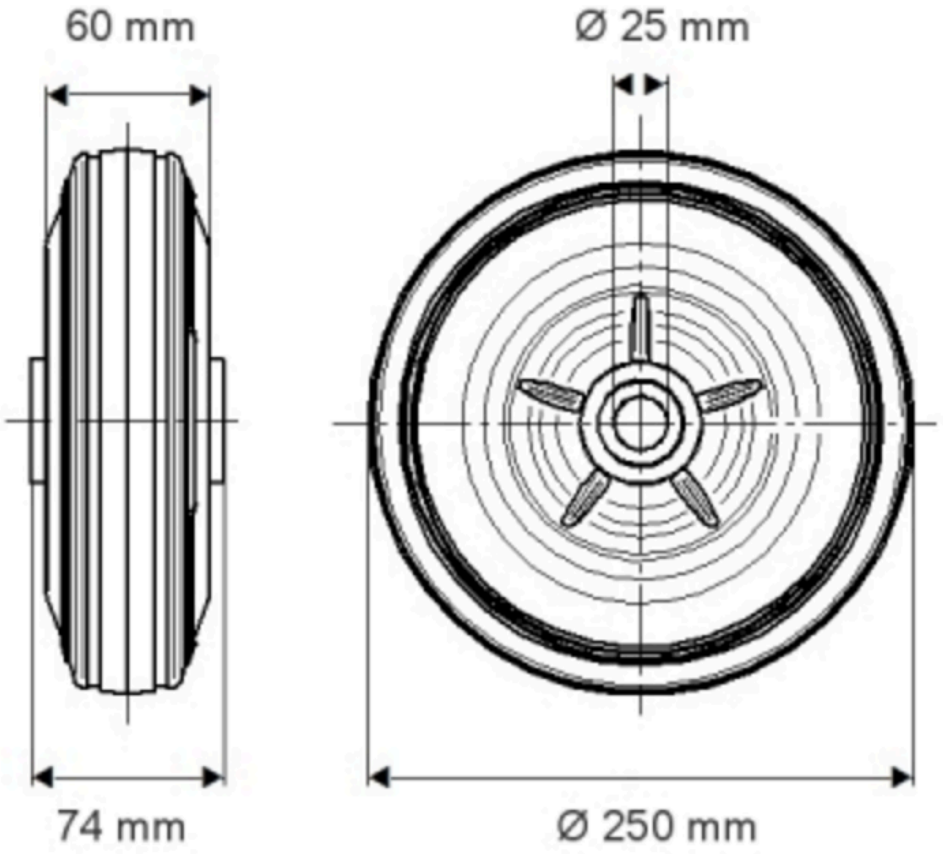

© Copyright 2026 TENTE International GmbH