ANIKA

5920UAI055L51-10

EAN 4031582406351

BETTER MOBILITY. BETTER LIFE.

Obrázek se může lišit od původního produktu

VÝKON

Výkon role	●●●○○
Hluk pohybu	●●●○○
Úbytek	●●●○○
Odolné vůči korozi	●●●●○

ZÁKLADNÍ ATRIBUTY

Název produktu	Anika
Typ krytu	Otočné Kolečko
Standardní	EN12528 – Nábytková kola
Nosnost 3 km/h	40 kg
Statický Nosnost	80 kg
Rozsah teploty (minimální)	-10 °C
Teplotní rozsah (maximální)	40 °C
Celková výška	57 mm
Celková šířka	37 mm
Celková hmotnost	0,065 kg

KOLO

Materiál těla	Polyamid
Materiál běhounu	Polyuretan, Vstříknuty
Ložisko	Ložisko s distanční trubičkou
Šroub	Ozubené
Ochranná krytka	Bez pouzdra
Průměr	55 mm
Šířka Běhoun	11 mm
Tvrdost Běhoun (A)	92 Obuv A

UCHYCENÍ

Materiál	Polyamid
Tvar Vidlice	Uchycení dvou Kolo
Otočné ložisko	Přírubový čep, otočný
Radius otočení	47 mm
Otočné rušení	94 mm
Průměr otočné kamery	18 mm

MONTÁŽ

Typ montáže	slepá díra pro armaturu B10
Průměr otvoru Matice	10 mm

interzum

Ocenění Interzum Award

© Copyright 2025 TENTE International GmbH

ANIKA

5920UAI055L51-10

EAN 4031582406351

BETTER MOBILITY. BETTER LIFE.

TECHNICKÉ VÝKRESY

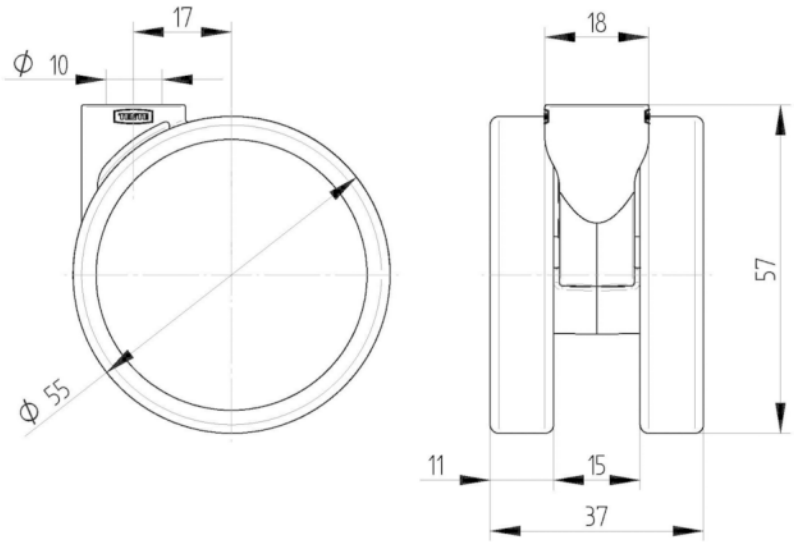

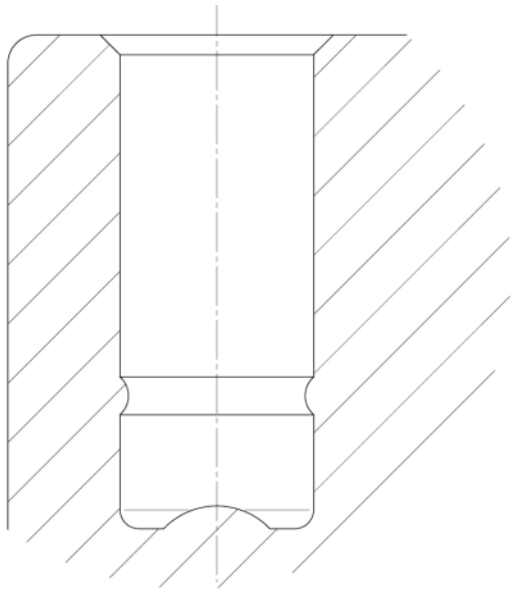

Ocenění
Interzum
Award