INFORMAȚII DESPRE PRODUS

AGILA TWIN

2977PIO075P50

EAN 4031582362312



Imaginea poate fi diferită de produsul original

PERFORMANȚĂ

Performanța rolei	●●●○○
Zgomot de mișcare	●●●○○
Atriție	●●●○○
Rezistență la coroziune	●●●○○

ATRIBUTELE DE BAZĂ

Nume produs	Agila twin
Tip	Roată pivotantă Rola cu Blocare totală
Standard	EN12530 - Roți pentru dispozitive
Capacitate de încărcare la 3 km/h	80 kg
Conductiv electric	Nu
Inoxidabil	Nu
Capacitate de încărcare statică	160 kg
Interval de temperatură (minim)	-20 °C
Interval de temperatură (maxim)	60 °C
Înălțime totală	102 mm
Greutate totală	0,7 kg

FURCA

Materialul de construcție	Tablă de oțel, medie
FormăFurcă	Carcasă Roată dublă
Rulment pivotant	Două curse de mingi
Offset	31,4 mm
Raza de pivotare	99 mm
Interferență pivotantă	198 mm

ROATĂ

Material pentru corp	Polipropilenă
Material al benzii de rulare	Cauciuc solid, fără marcaj
Lagăr	Rulment simplu
Protecție pentru filet	Fără protecție pentru filet
Diametru	75 mm
Benză de rulare	25 mm
Duritatea benzii de Benză de rulare (A)	80 Pe malul A

RACORD

Tip ajustare	Placă dreptunghiulară
Lungime placă	77 mm
Lățimea plăcii	67 mm
Lungime orificiu placă (minim)	56 mm
Lungime orificiu placă (maximă)	61,5 mm
Lățimea orificiului plăcii (minim)	46,5 mm
Lățimea orificiului plăcii (maximă)	51,5 mm
Diametru orificiu placă	8,5 mm

© Copyright 2026 TENTE International GmbH

AGILA TWIN

2977PIO075P50

EAN 4031582362312

TENTE
BETTER MOBILITY. BETTER LIFE.

Desene ale produsului

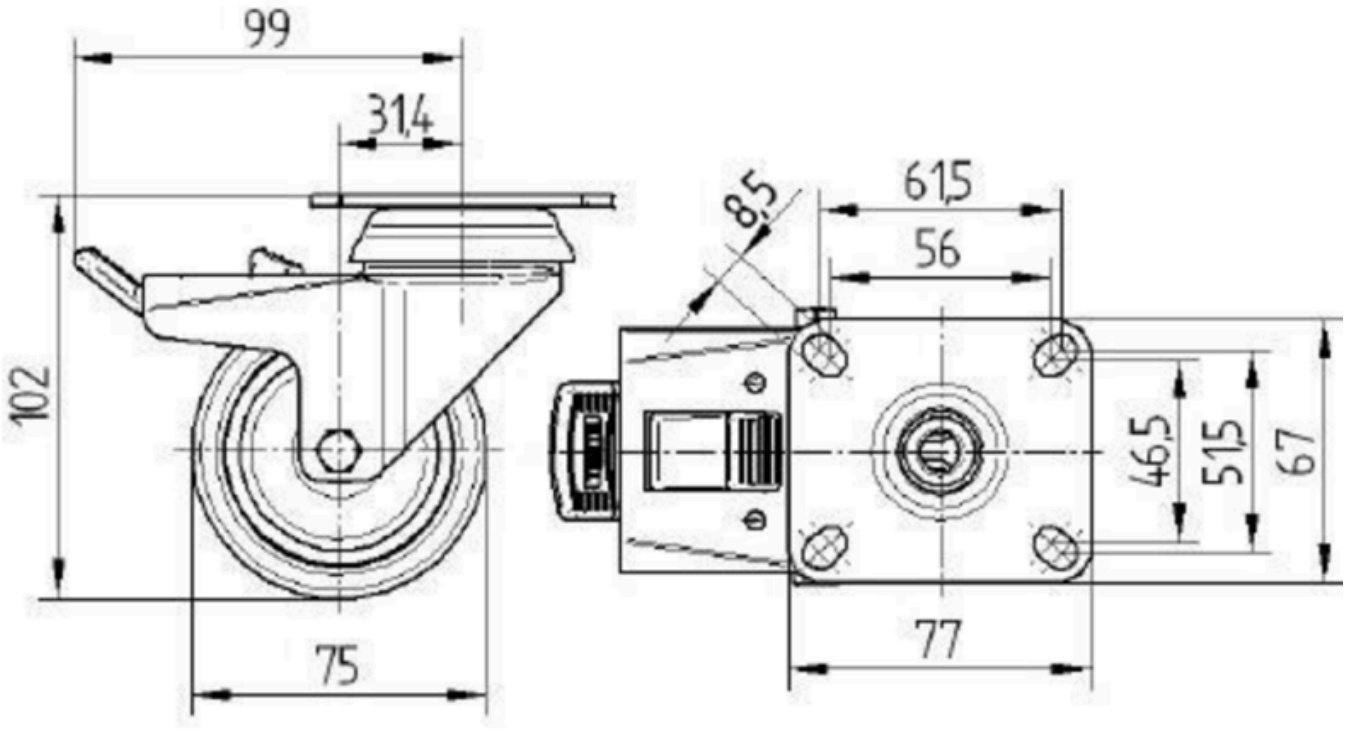

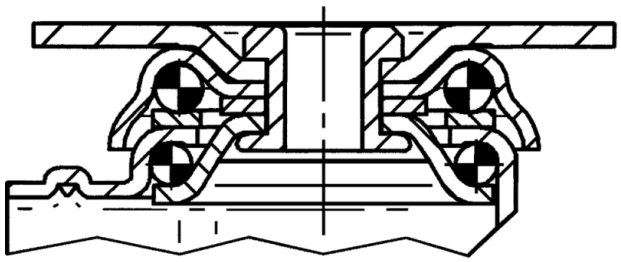

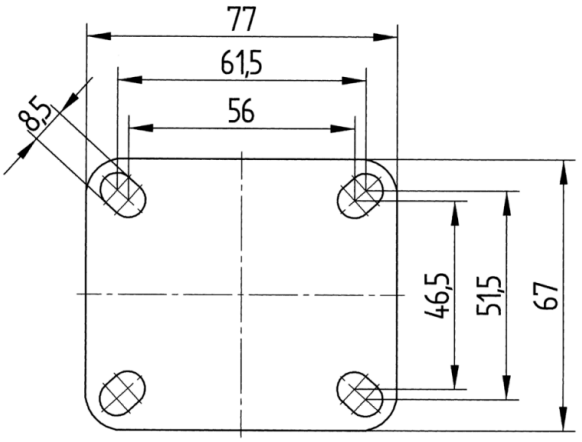

© Copyright 2026 TENTE International GmbH