PRODUCTINFORMATIE

# DURATECH

## TOP 082x70-Ø20 HL70

EAN 4031582322590



Afbeelding kan afwijken van het oorspronkelijke product

### PRESTATIES

| | |
|---|---|
| Rolprestaties | ●●●●● |
| Bewegingsgeluid | ●●○○○ |
| Slijtage | ●●●●● |
| Corrosiebestendigheid | ●●●○○ |

### KERNKENMERKEN

| | |
|---|---|
| Productnaam | Duratech |
| Type | Wiel |
| Standaard | EN12533 - Zwaarlast wielen |
| Draagvermogen bij 4 km/h | 750 kg |
| Draagvermogen bij 6 km/h | 600 kg |
| Elektrisch geleidend | Nee |
| Roestvrij | Nee |
| Statisch draagvermogen | 1500 kg |
| Temperatuurbereik (minimaal) | -40 °C |
| Temperatuurbereik (maximaal) | 80 °C |
| Totaal gewicht | 0,46 kg |

### WIEL

| | |
|---|---|
| Materiaal wielkern | Polyamide, zwaar |
| Materiaal loopvlak | Identiek aan Wiel |
| Lagering | Precisie kogellagers |
| Wielkleur | Natuurlijk wit |
| Afdekkapjes | Zonder schroefdraadbeschermer |
| Diameter | 82 mm |
| Breedte Loopvlak | 70 mm |
| Diameter Asgat | 20 mm |
| Naaflengte | 70 mm |
| Breedte wielkern | 70 mm |
| Hardheid van het Loopvlak (D) | 75 Shore D |
| Type lager | 6204 |

© Copyright 2026 TENTE International GmbH

# DURATECH

## TOP 082x70-Ø20 HL70

EAN 4031582322590

Bestelnummer 00805242

**Producttekeningen**

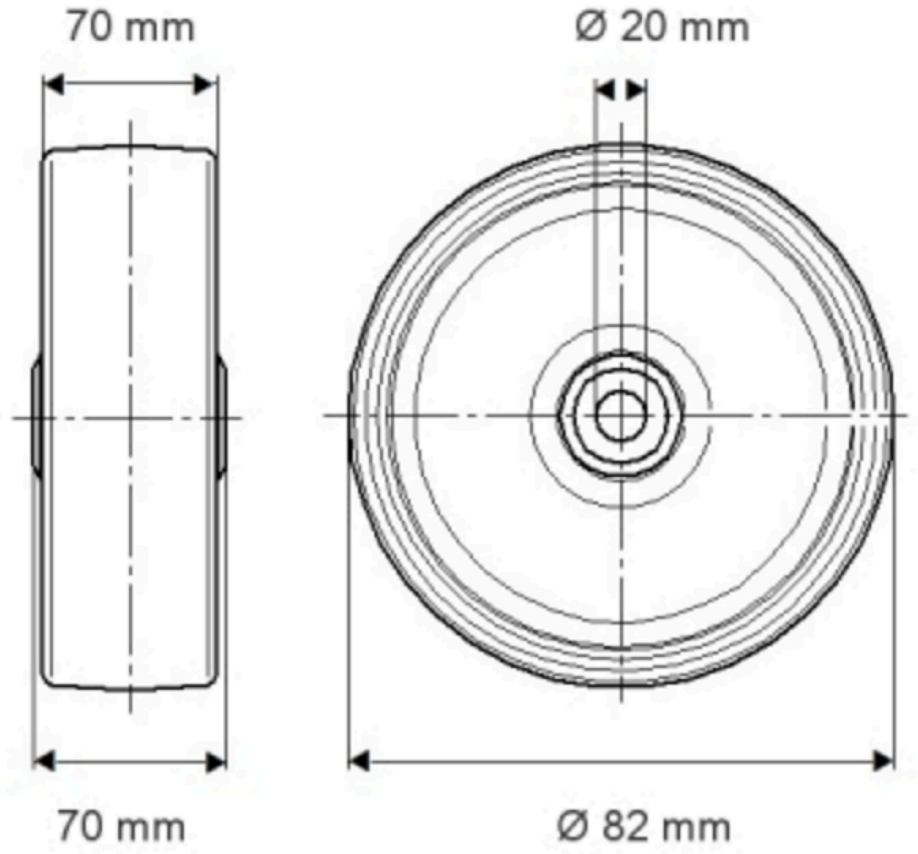


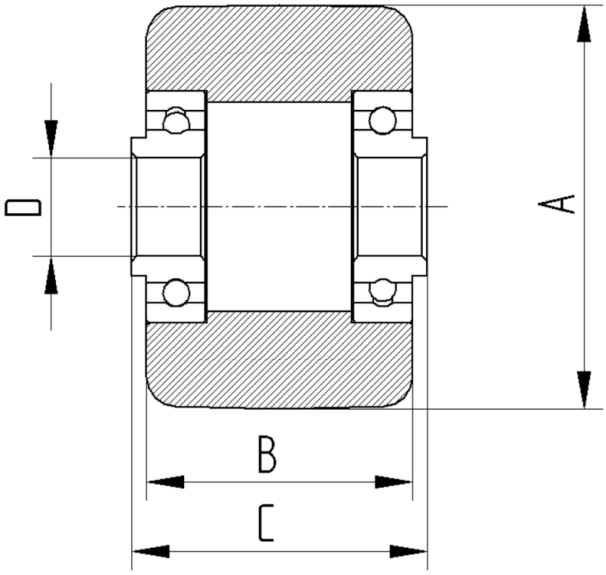


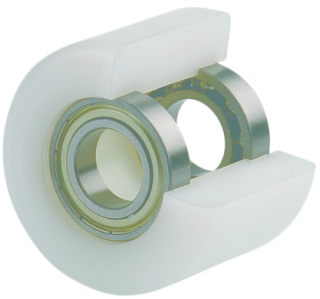

© Copyright 2026 TENTE International GmbH