INFORMACJE O PRODUKCIE

AGILA

2478YGO075P60-67x60

EAN 4031582342000

BETTER MOBILITY. BETTER LIFE.

Obraz może różnić się od oryginalnego produktu

WYDAJNOŚĆ

Wydajność rolek	●●●○○
Hałas ruchowy	●●●●○
Odejście	●●●○○
Odporność na korozję	●●●○○

PODSTAWOWE ATUTY

Nazwa produktu	Agila
Typ	Kółko stałe
Standardowy	EN12530 — Kółka samonastawne do urządzeń
Nośność przy 3 km/h	75 kg
Przewodzące prąd elektryczny	Tak
Nierdzewne	Nie
Nośność statyczne	150 kg
Zakres temperatur (minimalny)	-20 °C
Zakres temperatur (maksymalny)	60 °C
Wysokość całkowita	100 mm
Szerokość całkowita	43 mm
Waga całkowita	0,16 kg

OBUDOWA

Materiał obudowy	Arkusz stalowy, średni
Kształt Widelec	Poszerzane
Kolor	pasywowany na niebiesko
Średnica kopuły	43 mm

KOŁO

Materiał ciała	Polipropylen, przewodzący elektrycznie
Materiał bieżni	Kauczuk termoplastyczny, przewodzący elektrycznie
Łożysko	Łożysko ślizgowe
Kolor Koło	Srebrnoszary (podobny RAL7001)
Osłony gwintu	Bez osłony gwintu
Średnica	75 mm
Szerokość Bieżnia	25 mm
Szerokość korpusu	25 mm
Twardość Bieżnia (A)	87 Shore A

MOCOWANIE

Typ mocowania	Płytka prostokątna
Długość płytki	67 mm
Szerokość płytki	60 mm
Długość otworu płytki (minimalna)	40 mm
Długość otworu w płytce (maksymalna)	48 mm
Szerokość otworu w płytce (minimalna)	40 mm
Szerokość otworu w płytce (maksymalna)	48 mm
Średnica otworu płytki	6,3 mm

© Copyright 2026 TENTE International GmbH

AGILA

2478YGO075P60-67x60

EAN 4031582342000

Numer zamówienia 00029054

Product Drawings

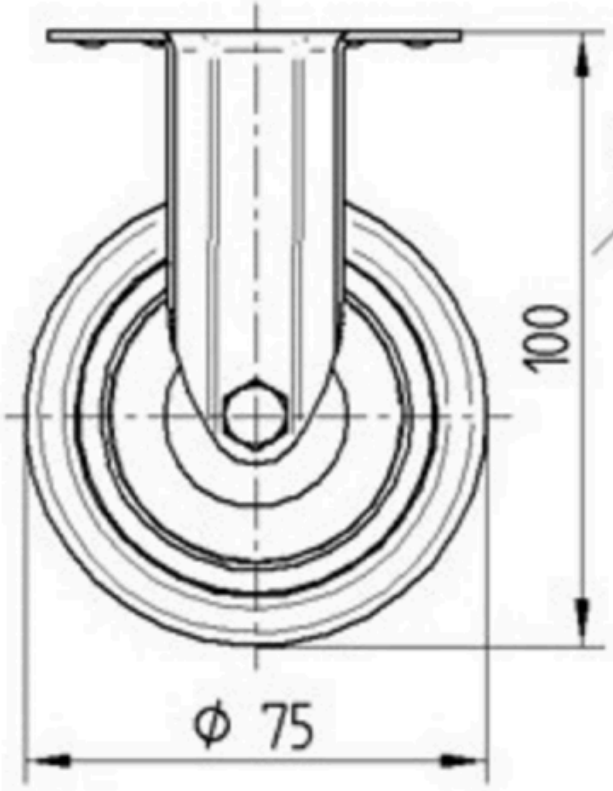

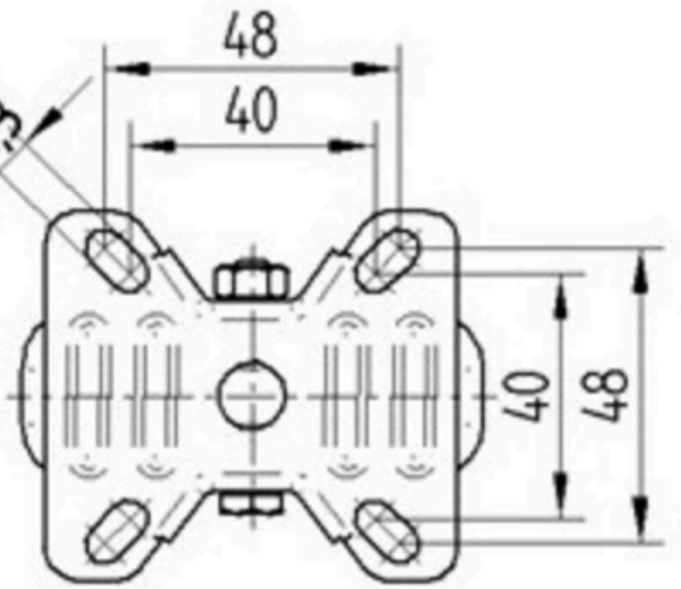

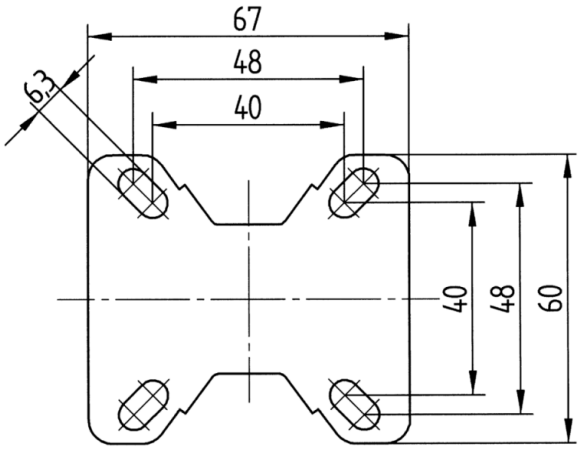

© Copyright 2026 TENTE International GmbH