INFORMAÇÕES DO PRODUTO

MAXTECH

UAD 125x32-Ø12 HL44 natural/3004

EAN 4031582322767



A imagem pode diferir do produto original

RODA

Material do centro da roda	Poliamida
Material do piso da roda	Poliuretano, Injetado
Rolamento	Rolamento, aço inoxidável
Cor da Roda	Branco natural
Diâmetro	125 mm
Largura do Piso	32 mm
Diâmetro do furo do eixo	12 mm
Comprimento do cubo	44 mm
Largura do corpo	32 mm
Dureza do Piso (A)	92 Shore A
Dureza do Piso (D)	42 Shore D

DESEMPENHO

Desempenho do rolamento	●●●○○
Ruído de movimento	●●●○○
Desgaste	●●●●○
Resistência à corrosão	●●●●●

ATRIBUTOS PRINCIPAIS

Nome do produto	Maxtech
Tipo	Roda
Padrão	EN12532 - Equipamentos de Transporte
Capacidade de carga a 4 km/h	200 kg
Elétrico condutivo	Não
Aço inoxidável	Sim
Capacidade de carga estática	400 kg
Intervalo de temperatura (mínimo)	-25 °C
Intervalo de temperatura (Máximo)	80 °C
Peso geral	0,31 kg

© Copyright 2026 TENTE International GmbH

MAXTECH

UAD 125x32-Ø12 HL44 natural/3004

EAN 4031582322767

Número de encomenda 00034191

Desenhos do produto

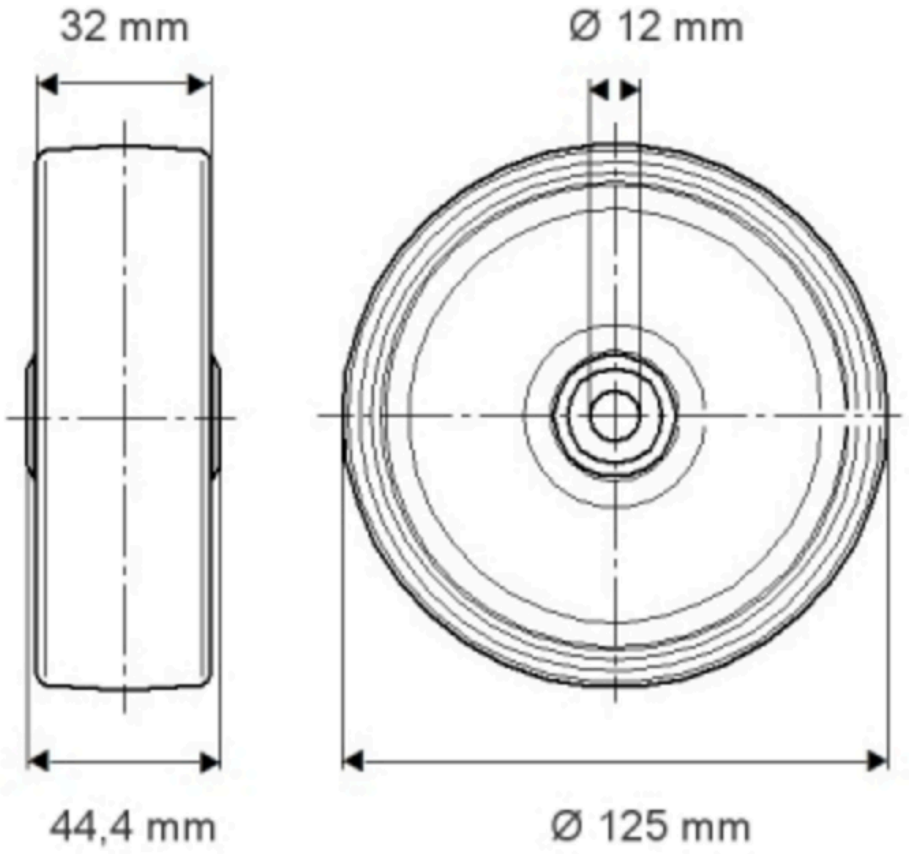

© Copyright 2026 TENTE International GmbH