INFORMAZIONI DI PRODOTTO

SUPRATECH

PJP 050x18-Ø6,2 HL22

EAN 4031582409130



L'immagine può differire dal prodotto originale

PRESTAZIONI

Prestazioni di rotolamento	●●●○○
Rumore	●●●○○
Attrito	●●●○○
Resistenza alla corrosione	●●●○○

ATTRIBUTI PRINCIPALI

Nome del prodotto	Supratech
Tipo	Ruota
Standard	EN12530 - Ruote per dispositivi
Portata a 3 km/h	40 kg
Elettricamente conduttivo	No
Inossidabile	No
Portata statica	80 kg
Intervallo di temperatura (minimo)	-40 °C
Intervallo di temperatura (massimo)	80 °C
Peso complessivo	0,05 kg

RUOTA

Materiale del corpo	Polipropilene
Materiale del battistrada	Gomma termoplastica
Cuscinetto	Cuscinetti a sfere di precisione
Colore Ruota	Grigio argento (RAL7001)
Parafili	Con parafili
Diametro	50 mm
Larghezza battistrada	18 mm
Asse diametro del foro	6,2 mm
Lunghezza mozzo	22 mm
Larghezza corpo	18 mm
Durezza del Battistrada (A)	87 Shore A

© Copyright 2026 TENTE International GmbH

SUPRATECH

PJP 050x18-Ø6,2 HL22

EAN 4031582409130

Numero d'ordine 00061242

Disegni del prodotto

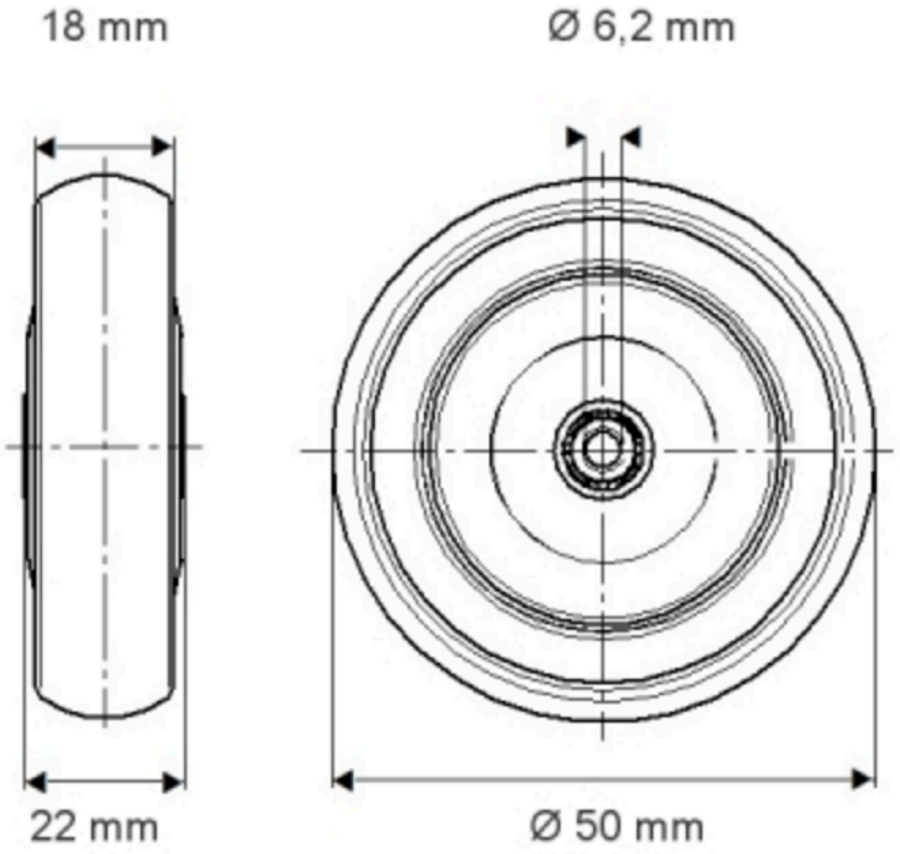

© Copyright 2026 TENTE International GmbH