PRODUKTINFORMATION

NOVATECH

ITP 160x50-Ø25 HL60 soft cv

EAN 4031582332179



Billedet kan afvige fra det oprindelige produkt

YDEEVNE

Rullemodstand	●●●●○
Kørselsstøj	●●●●○
Abrasion	●●●●○
Rustbeskyttelse	●●●○○

PRIMÆRE EGENSKABER

Produktnavn	Novatech
Type	Hjul
Standard	EN12532 – Transportudstyr
Belastning ved 4 km/t	550 kg
Belastning ved 6 km/t	440 kg
Elektrisk ledende	Nej
Rustfri	Nej
Belastning Statisk	1100 kg
Temperaturområde (minimum)	-10 °C
Temperaturområde (maksimum)	60 °C
Samlet vægt	1,17 kg

HJUL

Tread profile	konveks
Tread hardness	blød
Fælgmateriale	Aluminium
Hjulbanemateriale	Polyuretan, Støbt
Leje	Præcisionskugleleje
Hjul farve	Traffic grey A (RAL7042)
Trådfang	Uden trådfang
Diameter	160 mm
Hjulbane bredde	50 mm
Aksel Huldiameter	25 mm
Navlængde	60 mm
Fælgbredde	50 mm
Hårdhed af Hjulbane (A)	80 Shore A

© Copyright 2026 TENTE International GmbH

NOVATECH

ITP 160x50-Ø25 HL60 soft cv

EAN 4031582332179

Bestillingsnummer 00839136

Produkttegninger

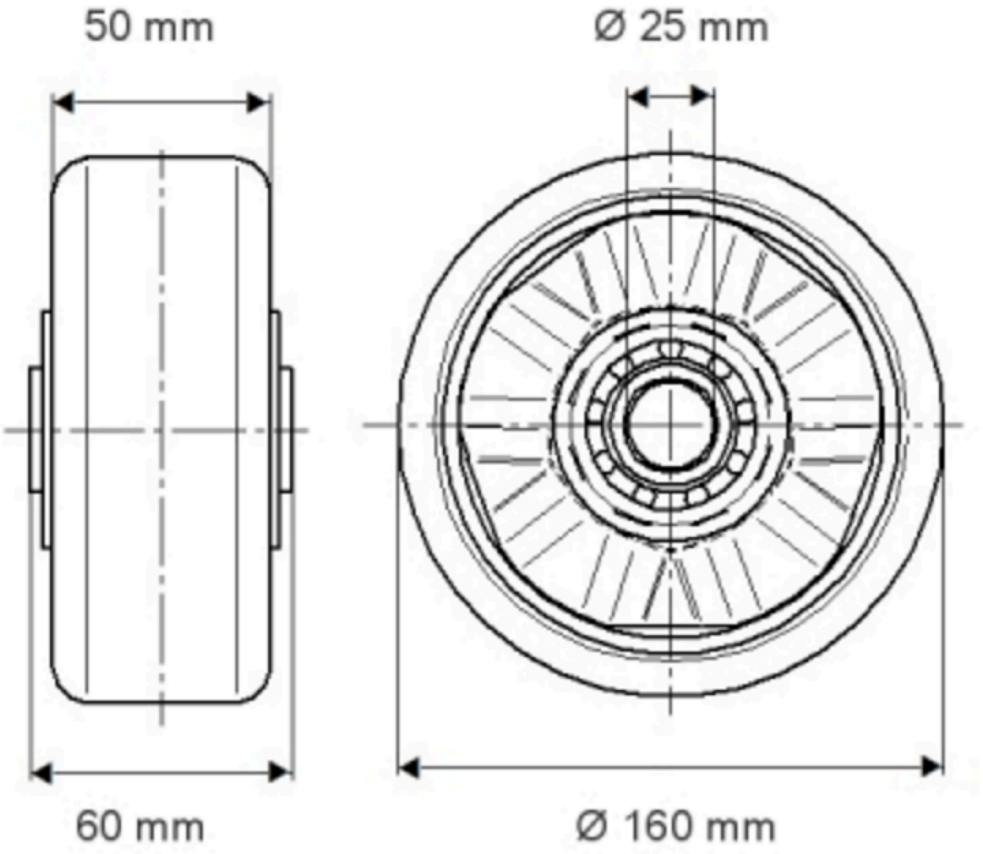

© Copyright 2026 TENTE International GmbH

NOVATECH

ITP 160x50-Ø25,HL60 soft cv

EAN 4031582332179

Bestillingsnummer 00839136

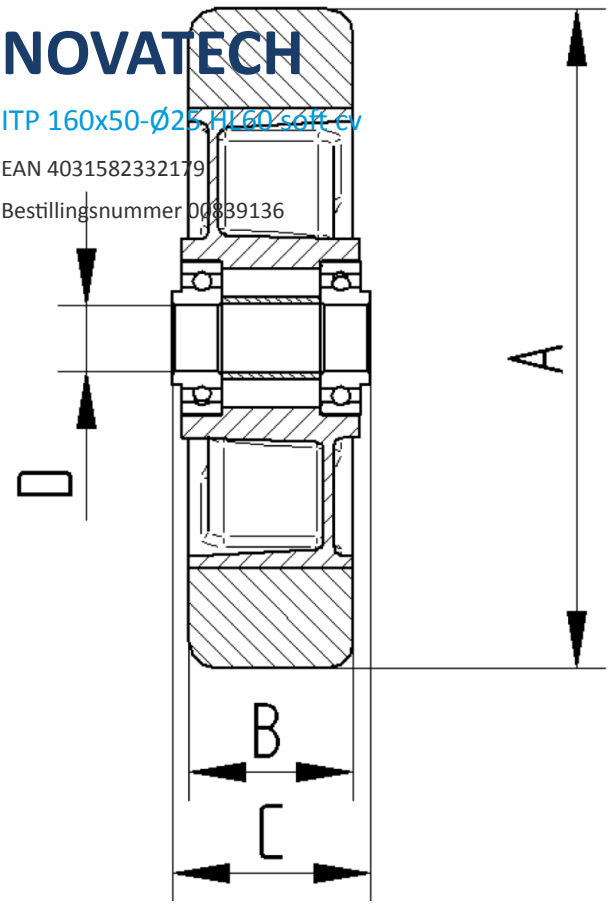

BETTER MOBILITY. BETTER LIFE.

© Copyright 2026 TENTE International GmbH