PRODUKTINFORMATION

ZETA REVERSE

468STOO160P63 180°

EAN 4031582398168



Billedet kan afvige fra det oprindelige produkt

YDEEVNE

Rullemodstand	●●●●○
Kørselsstøj	●○○○○
Abrasion	●●●●●
Rustbeskyttelse	●●●○○

PRIMÆRE EGENSKABER

Produktnavn	Zeta reverse
Type	Drejelig Hjul med fjederbelastet Retningsbremse
Standard	EN12532 – Transportudstyr
Belastning ved 4 km/t	800 kg
Belastning ved 6 km/t	640 kg
Elektrisk ledende	Nej
Rustfri	Nej
Belastning Statisk	1600 kg
Temperaturområde (minimum)	-40 °C
Temperaturområde (maksimum)	80 °C
Byggehøjde	200 mm
Samlet vægt	3,06 kg

GAFFEL

Materialer til boliger	Stålplade, meget tung
Gaffel Form	Bred, Forstærket
Drejekrans	Drejekrans med dobbelt kuglekrans, Forstærket eller Rustfri
Farve	Blå-kromatiseret
Udladning	55 mm
Udfaldsradius	135 mm
Udfaldsdiameter	270 mm

HJUL

Fælgmateriale	Polyamid , tung
Hjulbanemateriale	Identisk med Hjulfælg
Leje	Glideleje
Aksel	Skruet med møtrik
Trådfang	Uden trådfang
Diameter	160 mm
Hjulbane bredde	50 mm
Hårdhed af Hjulbane (D)	75 Shore D

MONTERING

Monteringstype	Rektangulær plade
Pladelængde	137 mm
Pladebredde	105 mm
Længde på pladehul (maksimum)	105 mm
Pladehulbredde (minimum)	75 mm
Pladehullets bredde (maksimum)	80 mm
Pladehullets diameter	11 mm

© Copyright 2026 TENTE International GmbH

ZETA REVERSE

468STOO160P63 180°

EAN 4031582398168

Bestillingsnummer 00860927

Produkttegninger

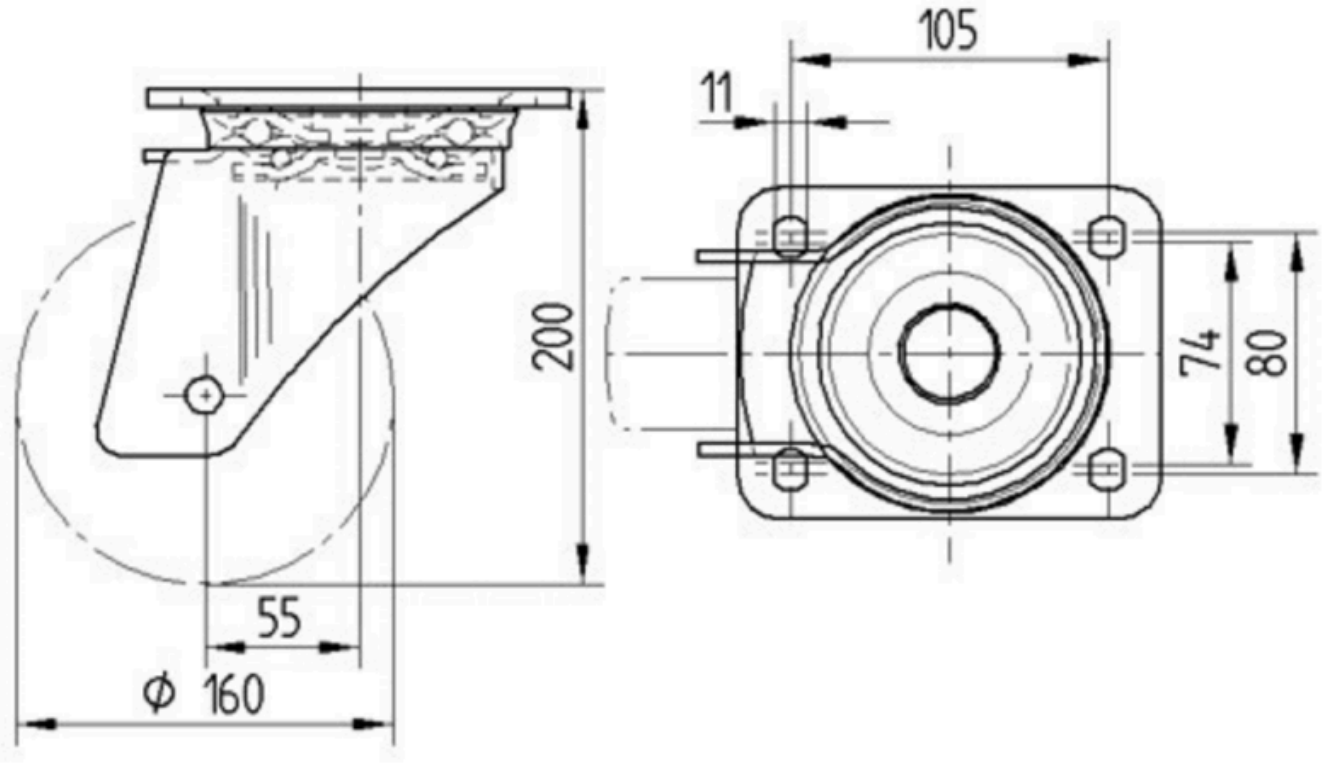

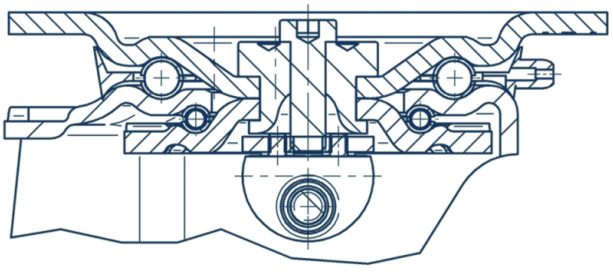

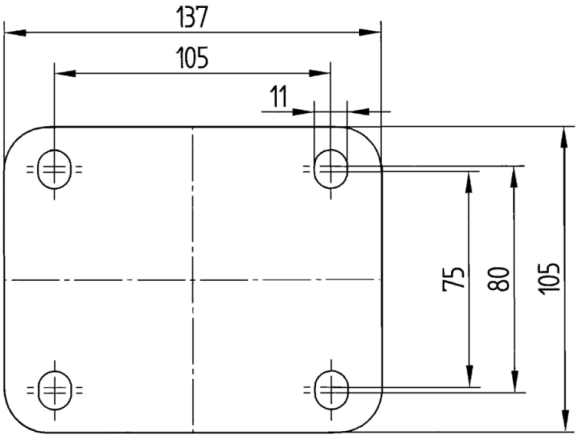

© Copyright 2026 TENTE International GmbH