INFORMACE O PRODUKTU

KAPPA

9688FTP200P63 CL67 WH-w60

EAN 4031582316216



Obrázek se může lišit od původního produktu

VÝKON

Valivý odpor	●●●●○
Hlučnost	●●●○○
Opotřebení	●●●●○
Odolné vůči korozi	●●●●○

ZÁKLADNÍ ATRIBUTY

Název produktu	Kappa
Typ	Pevné Kolečko
Norma	EN12533 – Heavy duty kolečka
Nosnost 4 km/h	1440 kg
Nosnost 6 km/h	1200 kg
Elektrické vodivé	Ne
Nerezové	Ne
Statická Nosnost	2400 kg
Rozsah teploty (minimální)	-10 °C
Teplotní rozsah (maximální)	60 °C
Celková výška	245 mm
Stavební výška	98 mm
Celková hmotnost	6,57 kg

UCHYCENÍ

Materiál pouzdra	Litina nebo kovaná litina, těžká
Tvar Vidlice	Široký, Vyztužené
Barva vidlice	Pasivováno modrou
Lubrication nipple	1
Poloměr otáčení	96 mm

KOLO

Materiál středu	Litina
Materiál běhounu	Polyuretan, Odlitý
Ložisko	Přesné kuličkové ložisko
Osa kola	Šroub s maticí
Barva Kola	Medově žlutá (RAL1005)
Ochranná krytka	S ložiskovým pouzdrem
Průměr	200 mm
Šířka Běhoun	60 mm
Šířka středu kola	60 mm
Tvrdost Běhoun (A)	92 Obuv A
Tvrdost Běhoun (D)	42 Shore D

MONTÁŽ

Typ uchycení	Obdélníková destička
Délka plotny	135 mm
Šířka plotny	110 mm
Délka otvoru plotny (minimální)	75 mm
Délka otvoru plotny (maximální)	80 mm
Šířka otvoru plotny (minimální)	75 mm
Šířka otvoru plotny (maximální)	105 mm
Průměr otvoru plotny	11 mm

© Copyright 2026 TENTE International GmbH

KAPPA

9688FTP200P63 CL67 WH-w60

EAN 4031582316216

Objednací číslo 00803487

Výkresy produktu

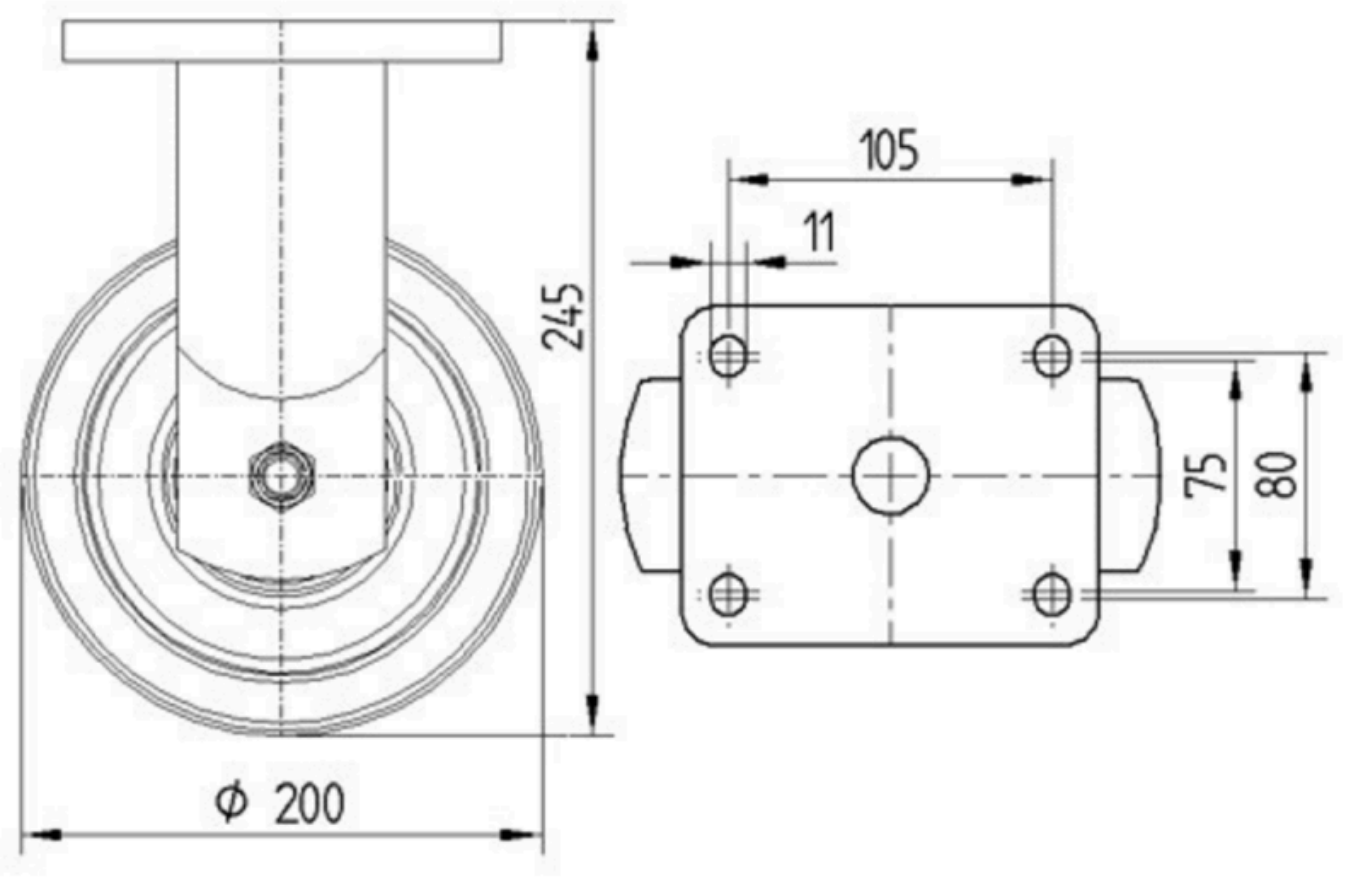

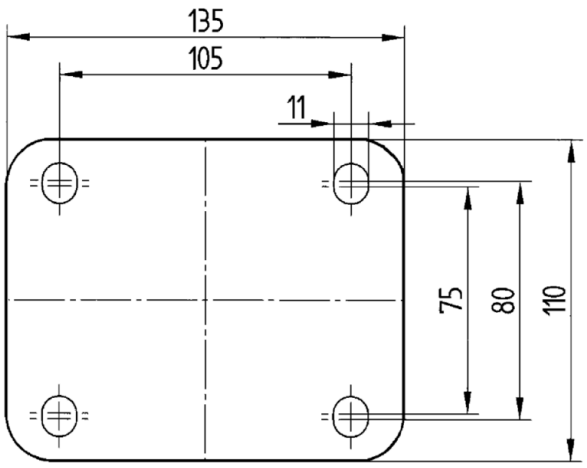

© Copyright 2026 TENTE International GmbH