INFORMATIONS SUR LE PRODUIT

ZETA

4687ITP250P63 soft cv

EAN 4031582337617



Image non contractuelle, peut différer du produit d'origine

PERFORMANCE

Performance de roulage	●●●○○
Bruit de mouvement	●●●●○
Usure	●●●●○
Résistance à la corrosion	●●●○○

ATTRIBUTS PRINCIPAUX

Nom du produit	Zeta
Type	Roulette pivotante à blocage total
Norme	EN12532 - roulette de manutention
Capacité de charge à 4 km/h	800 kg
Capacité de charge à 6 km/h	640 kg
Conducteur d'électricité	Non
Inoxydable	Non
Capacité de charge statique	1600 kg
Plage de température (minimale)	-10 °C
Plage de température (maximale)	60 °C
Hauteur	290 mm
Largeur totale	96 mm
Poids	4,72 kg

CHAPE

Matériau de la chape	Acier renforcé
Forme de la chape	Galbée, renforcée
Pivot	Double rangée de billes, renforcée ou inoxydable
Couleur de la chape	Zingué bleu
Déport	55 mm
Rayon d'encombrement	180 mm
Diamètre d'encombrement	360 mm
Diamètre du dôme	96 mm

ROUE

Tread profile	convexe
Tread hardness	souple
Corps de roue	Aluminium
Bandage	Polyuréthane, coulé
Roulement	Roulement à billes de précision
Axe	axe de roue boulonné
Couleur de la roue	Gris trafic A (RAL7042)
Pare-fils	Sans pare-fils
Diamètre	250 mm
Largeur du bandage	50 mm
Largeur du corps de roue	50 mm
Dureté du bandage (A)	80 Shore A

FIXATION

Type de fixation	Platine rectangulaire
Longueur de la platine	137 mm
Largeur de la platine	105 mm
Longueur des trous de la platine (minimum)	75 mm
Longueur des trous de la platine (maximum)	80 mm
Largeur des trous de la platine (minimum)	75 mm
Largeur des trous de la platine (maximum)	105 mm
Diamètre des trous de la platine	11 mm

© Copyright 2026 TENTE International GmbH

ZETA

4687ITP250P63 soft cv

EAN 4031582337617

Numéro de commande 00838072

Dessins du produit

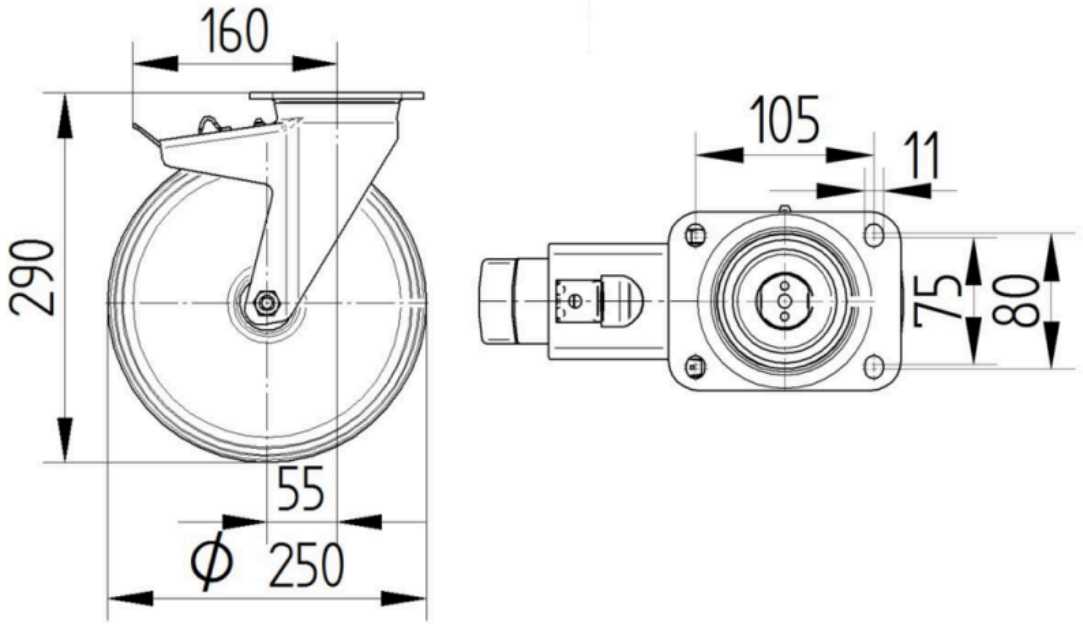

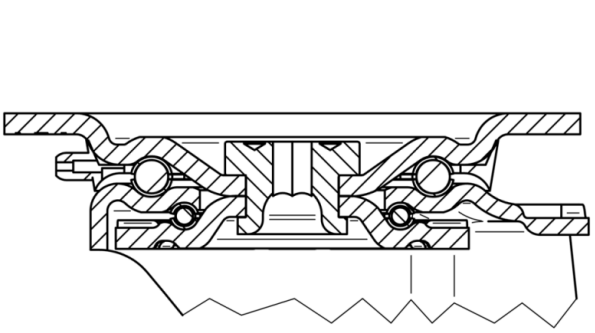

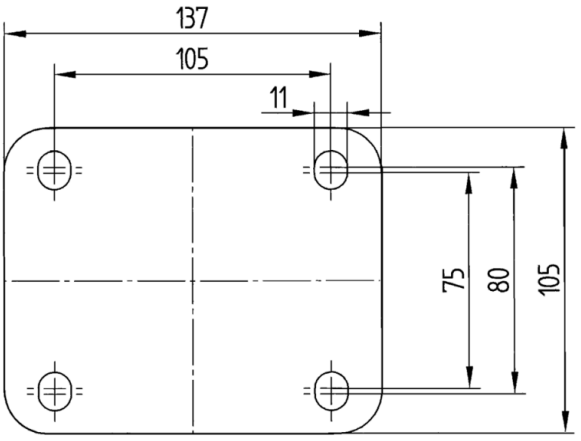

© Copyright 2026 TENTE International GmbH