产品信息

GALEA

5071PJP100R05-28x40

EAN 4031582368451



图片可能与原产品不同

表现

滚动性能	●●●○○
运动噪音	●●●○○
损耗	●●●○○
耐腐蚀性	●●●●○

核心属性

产品名称	Galea
外壳类型	带方向锁的旋转脚轮
标准	EN12530 - 设备脚轮
3 km/h的载重	100 kg
导电	否
不锈	否
静态载重	200 kg
温度范围（最低）	-20 °C
最高温度范围	60 °C
总高	139 mm

支架

外壳材料	聚酰胺
支架形状	已关闭
旋转轴承	两个钢珠滚道
偏移量	40 mm
转向干涉	205 mm

轮子

轮体材料	聚丙烯
胎面材料	热塑性橡胶
轴承	精密滚珠轴承
侧盖	带螺纹防护装置
直径	100 mm
胎面宽度	30 mm
胎面硬度 （A）	87 岸 A

固定件

固定件类型	实心阀杆圆形
螺栓直径	28 mm
螺栓长度	40 mm

© Copyright 2026 TENTE International GmbH

GALEA

5071PJP100R05-28x40

EAN 4031582368451

产品图纸

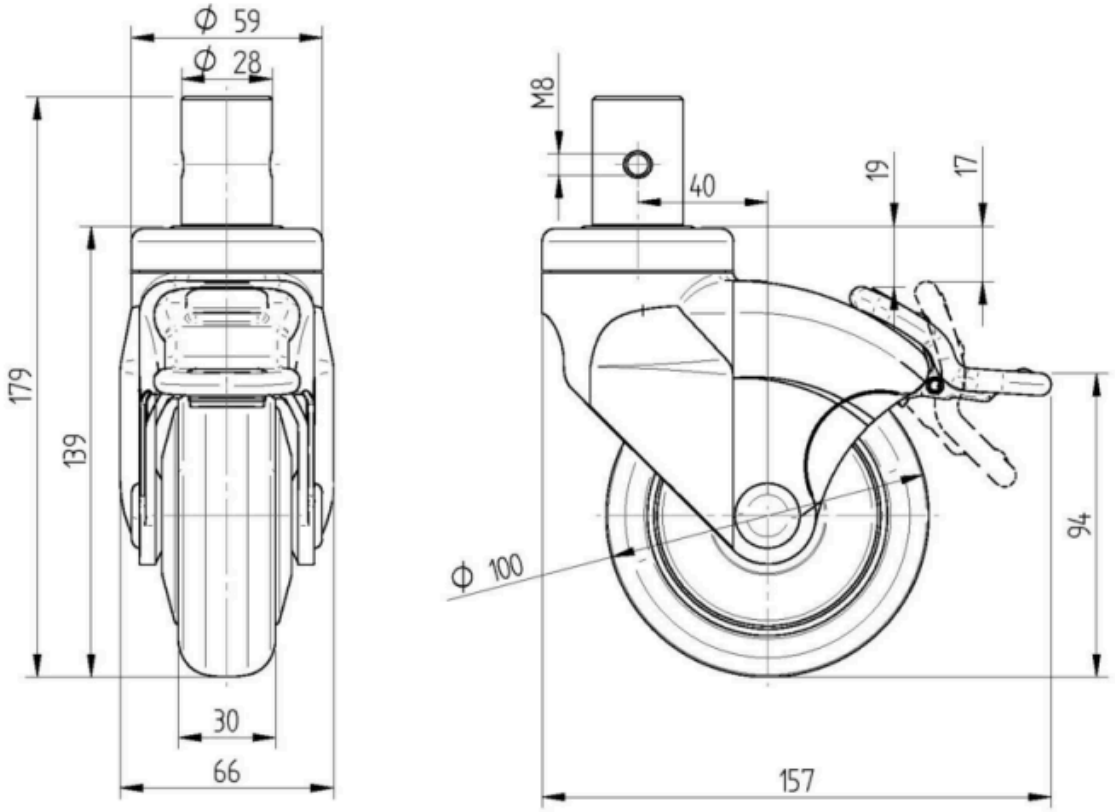

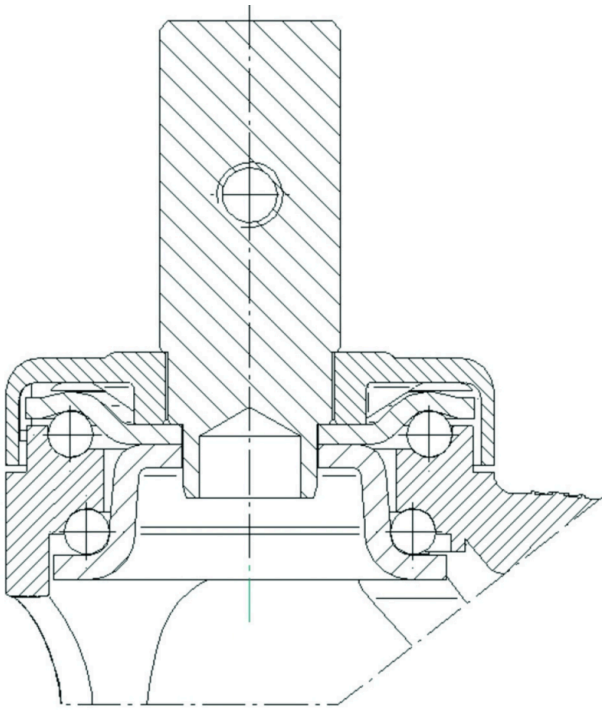

© Copyright 2026 TENTE International GmbH