INFORMAȚII DESPRE PRODUS

ZETA

4681IEP250P63

EAN 4031582307962



Imaginea poate fi diferită de produsul original

PERFORMANȚĂ

Performanța rolei	●●●●○
Zgomot de mișcare	●●●●●
Atriție	●●●○○
Rezistență la coroziune	●●●○○

ATRIBUTELE DE BAZĂ

Nume produs	Zeta
Tip	Rola pivotantă cu Blocare direcțională
Standard	EN12532 - Echipament de transport
Capacitate de încărcare la 4 km/h	500 kg
Capacitate de încărcare la 6 km/h	400 kg
Conductiv electric	Nu
Inoxidabil	Nu
Capacitate de încărcare statică	1000 kg
Interval de temperatură (minim)	-20 °C
Interval de temperatură (maxim)	85 °C
Înălțime totală	290 mm
Lățime totală	96 mm
Greutate totală	4,79 kg

FURCA

Materialul de construcție	Tablă de oțel, foarte grea
FormăFurcă	Larg, Rezistent
Rulment pivotant	Două curse cu mingi, Rezistent sau Inoxidabil
Culoare	Pasivat în albastru
Offset	55 mm
Interferență pivotantă	230 mm
Diametru cupolă	96 mm

ROATĂ

Tread hardness	moale
Material pentru corp	Aluminiu
Material al benzii de rulare	Anvelopă elastică, neagră, vulcanizată
Lagăr	Rulment cu bile de precizie
Axă	Înșurubat cu piuliță
Roată	Jet negru (similar RAL9005)
Protecție pentru filet	Fără protecție pentru filet
Diametru	250 mm
Benză de rulare	50 mm
Lățimea corpului	50 mm
Duritatea benzii de Benză de rulare (A)	67 Pe malul A

RACORD

Tip ajustare	Placă dreptunghiulară
Lungime placă	137 mm
Lățimea plăcii	105 mm
Lungime orificiu placă (minim)	75 mm
Lungime orificiu placă (maximă)	80 mm
Lățimea orificiului plăcii (minim)	75 mm
Lățimea orificiului plăcii (maximă)	105 mm
Diametru orificiu placă	11 mm

© Copyright 2026 TENTE International GmbH

ZETA

4681IEP250P63

EAN 4031582307962

Numărul de comandă 00828487

Desene ale produsului

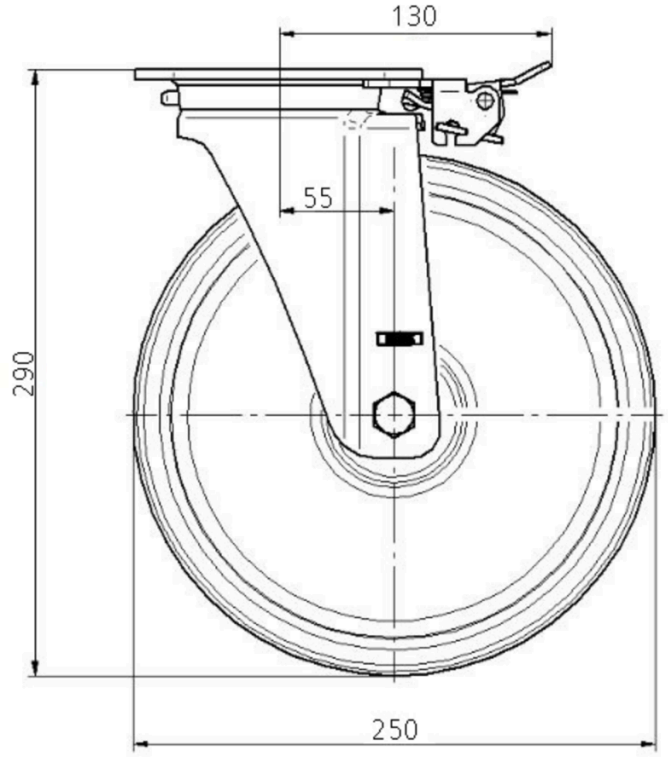

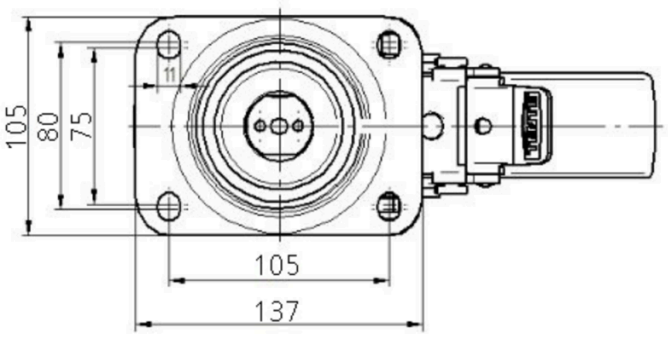

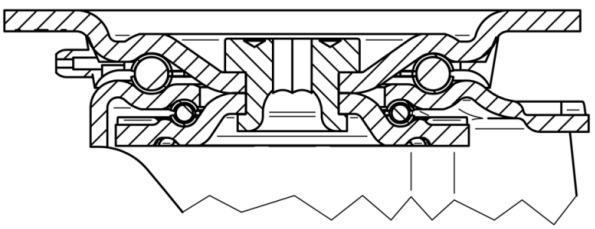

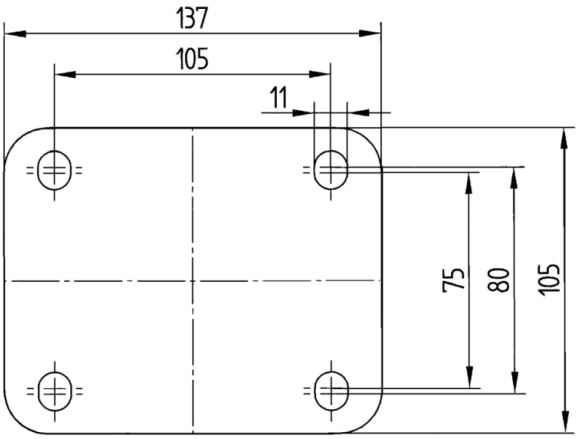

© Copyright 2026 TENTE International GmbH