ALPHA STAINLESS

8470UOO160P63

EAN 4031582312720

Numéro de commande 00035542



PERFORMANCE

Performance de roulage	●●●○○
Bruit de mouvement	●●●○○
Usure	●●●●○
Résistance à la corrosion	●●●●●

ATTRIBUTS DE BASE

Nom du produit	Alpha stainless
Capacité de charge à 4 km/h	500 kg
Conducteur d'électricité	no
Inoxydable	yes
Capacité de charge statique	1000 kg
Plage de température (minimale)	-40 °C
Plage de température (maximale)	80 °C
Hauteur	200 mm
Largeur totale	96 mm
Poids	1.81 kg

CHAPE

Déport	55 mm
Rayon d'encombrement	135 mm
Diamètre d'encombrement	270 mm
Diamètre du dôme	96 mm

ROUE

Diamètre	160 mm
Largeur du bandage	40 mm
Largeur du corps de roue	40 mm

RACCORD

Longueur de la platine	137 mm
Largeur de la platine	105 mm
Longueur des trous de la platine (minimum)	75 mm
Longueur des trous de la platine (maximum)	80 mm
Largeur des trous de la platine (minimum)	75 mm
Largeur des trous de la platine (maximum)	105 mm
Diamètre des trous de la platine	11 mm

© Copyright 2026 TENTE International GmbH

ALPHA STAINLESS

8470UOO160P63

EAN 4031582312720

Numéro de commande 00035543

Dessins du produit

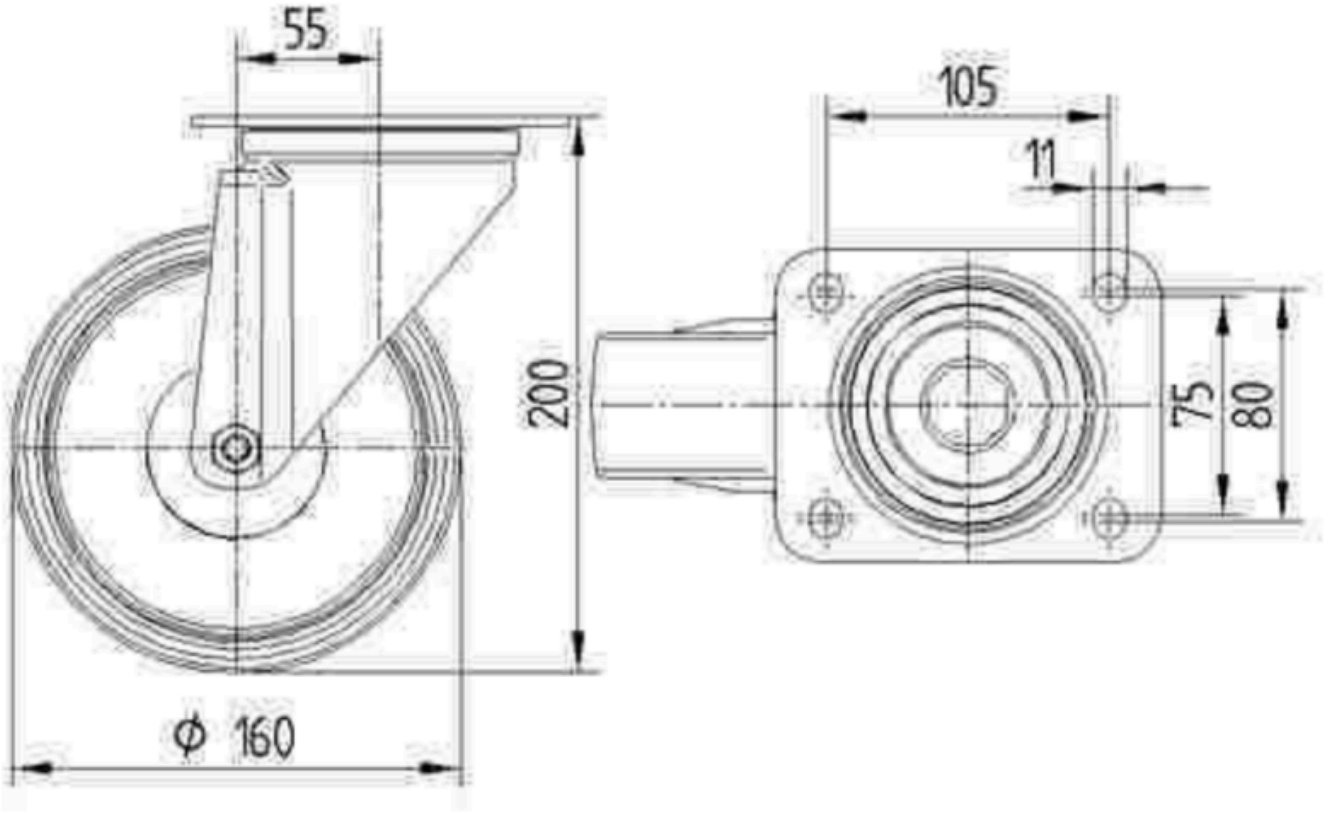

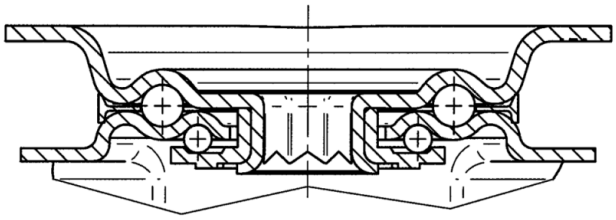

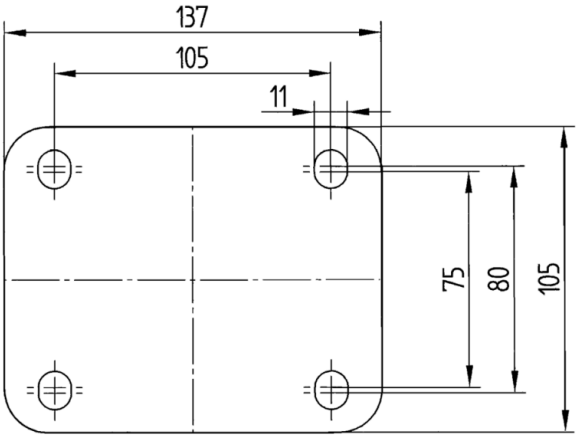

© Copyright 2026 TENTE International GmbH