ZETA

4680ITP125P63 SOFT CV

EAN 4031582337501
Bestellnummer 00835399

BETTER MOBILITY. BETTER LIFE.

Bild kann vom Originalprodukt abweichen

PERFORMANCE

Laufverhalten	●●●○○
Fahrgeräusch	●●●●○
Abrieb	●●●●○
Korrosionsbeständigkeit	●●●○○

HAUPTMERKMALE

Produktname	Zeta
Typ	Lenkrolle
Norm	EN12532 - Transportgeräte
Tragfähigkeit bei 4 km/h	400 kg
Tragfähigkeit bei 6 km/h	320 kg
Statische Tragfähigkeit	800 kg
Temperaturbereich (Minimum)	-10 °C
Temperaturbereich (Maximum)	60 °C
Bauhöhe	164 mm
Gesamtbreite	96 mm
Gesamtgewicht	2,919 kg

RAD

Material des Radkörpers	Aluminium
	weich
	konvex
Material der Lauffläche	Polyurethan, gegossen
Lager	Präzisionskugellager
Achse	Verschraubt
Radfarbe	Verkehrsgrau A (RAL7042)
Fadenschutz	Ohne Fadenschutz
Durchmesser	125 mm
Breite der Lauffläche	50 mm
Breite des Radkörpers	50 mm
Härte der Lauffläche (A)	80 Shore A

GEHÄUSE

Material	Stahlblech, sehr schwer
Gabelform	Bauchig, verstärkt
Schwenklager	Kugelbahn, zweireihig, verstärkt oder rostfrei
Farbe	Blaupassiviert
Ausladung	55 mm
Schwenkradius	117,5 mm
Störkreis	235 mm
Dom Durchmesser	96 mm

BEFESTIGUNG

Befestigungsart	Mittelgroße rechteckige Platte
Plattenlänge	137 mm
Plattenbreite	105 mm
Plattenlochlänge (Minimum)	75 mm
Plattenlochlänge (Maximum)	80 mm
Plattenlochbreite (Minimum)	75 mm
Plattenlochbreite (Maximum)	105 mm
Plattenloch Durchmesser	11 mm

© Copyright 2026 TENTE International GmbH

ZETA

4680ITP125P63 SOFT CV

EAN 4031582337501
Bestellnummer 00835399

BETTER MOBILITY. BETTER LIFE.

TECHNISCHE ZEICHNUNGEN

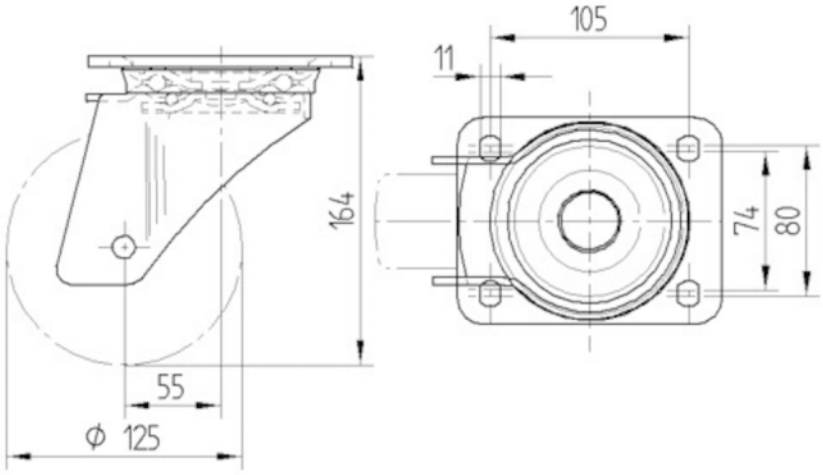

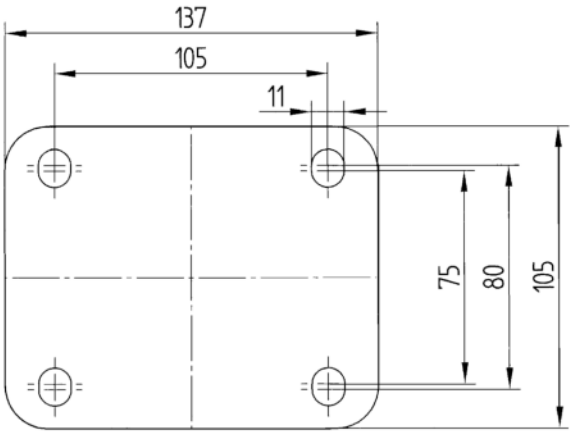

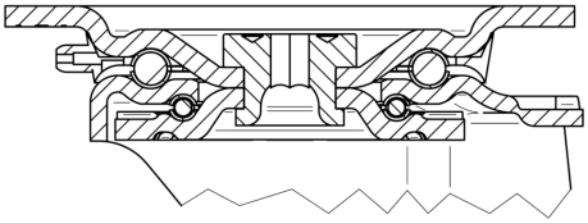

© Copyright 2026 TENTE International GmbH