ИНФОРМАЦИЯ О ПРОДУКТЕ

LINEA LOAD

5945UAP050L51-8 load 7001

EAN 4031582421613



Изображение может отличаться от оригинального продукта

ПРОИЗВОДИТЕЛЬНОСТЬ

Производительность рулона	●●●●●
Шум движения	●●●●○
Исчезновение	●●●●●
Устойчивость к коррозии	●●●●○

ОСНОВНЫЕ АТРИБУТЫ

Название продукта	Linea load
Тип	Поворотное Колесная опора с Тормоз колеса
Стандартный	EN12530 — ролики устройств
Грузоподъемность при 3 км/ч	100 kg
Электропроводящий	Нет
Нержавеющая сталь	Нет
Грузоподъемность статическая	200 kg
Диапазон температур (минимальный)	-10 °C
Диапазон температур (максимальный)	40 °C
Общая высота	50,5 mm
Общая ширина	47,5 mm
Общий вес	0,09 kg

КРОНШТЕЙН

Материал корпуса	Полиамид
Форма Вилы	Кронштейн сдвоенного Колесо
Поворотный узел	Прециссионый шариковый подшипник
Цвет	Серебристо-серый (RAL7001)
Радиус поворота	51 mm
Поворотное соединение	102 mm
Диаметр купола	23 mm

КОЛЕСО

Материал корпуса	Полиамид
Материал протектора	Полиуретан, Инжекционный
Подшипник	Прециссионый шариковый подшипник
Защита от проводов	С защитой резьбы
Диаметр	50,5 mm
Ширина Протектор	13 mm
Твердость Протектор (A)	92 Береговая A

ФИТИНГ

Тип фитинга	Глухое отверстие для фитинга B10
Диаметр отверстия Болт	8 mm

Deutscher Конструктор Club

Премия Interzum Award

Награда за Дизайн IF

© Copyright 2026 TENTE International GmbH

LINEA LOAD

5945UAP050L51-8 load 7001

EAN 4031582421613

BETTER MOBILITY. BETTER LIFE.

Чертежи изделия

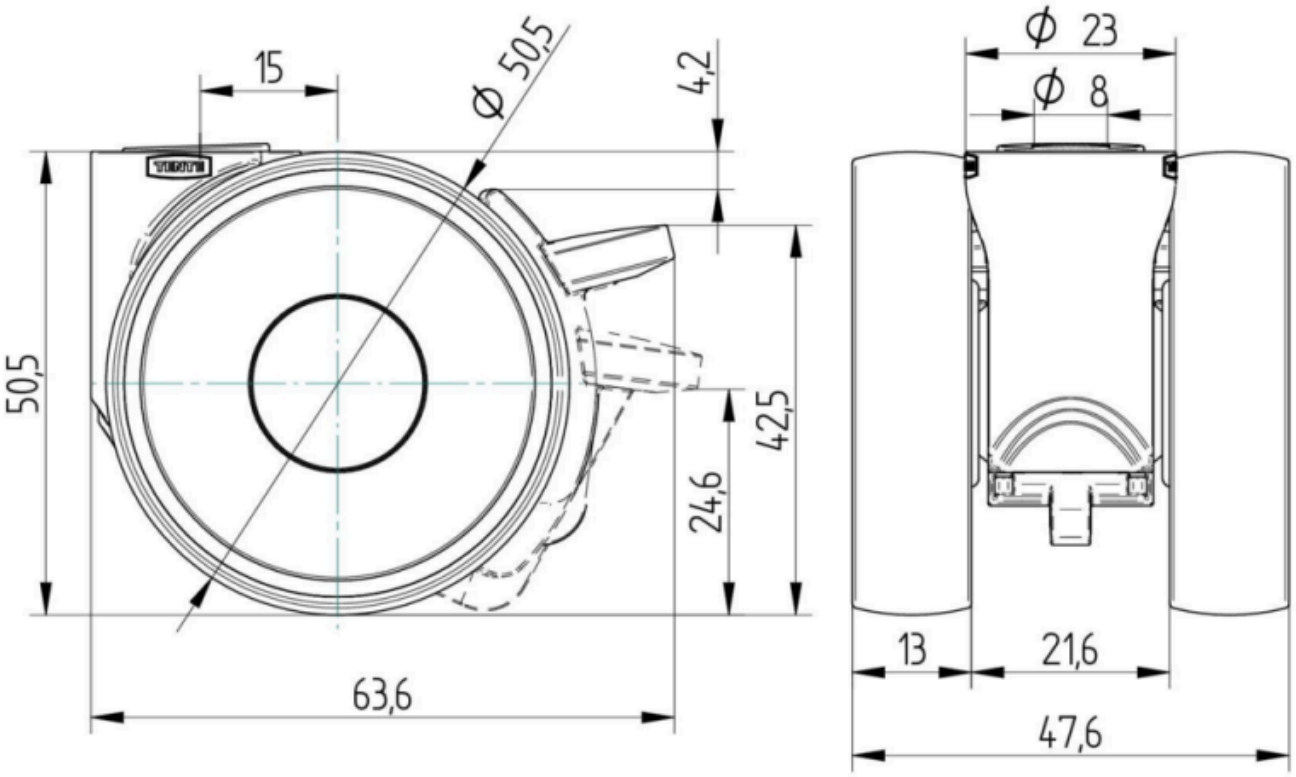

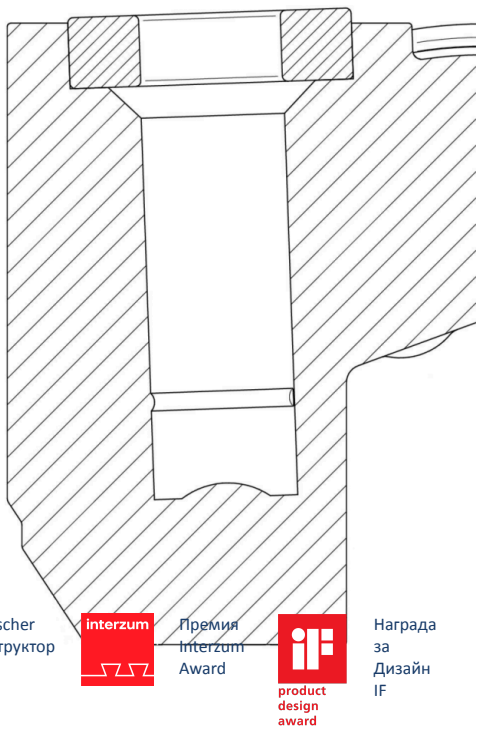

Deutscher Конструктор Club

Премия Interzum Award

Награда за Дизайн IF

© Copyright 2026 TENTE International GmbH