INFORMAȚII DESPRE PRODUS

ALPHA STAINLESS

8477UAD100P30-11 red

EAN 4031582370164



Imaginea poate fi diferită de produsul original

PERFORMANȚĂ

Performanța rolei	●●●○○
Zgomot de mișcare	●●●○○
Atriție	●●●●○
Rezistență la coroziune	●●●●●

ATRIBUTELE DE BAZĂ

Nume produs	Alpha stainless
Tip	Roată pivotantă Rola cu Blocare totală
Standard	EN12532 - Echipament de transport
Capacitate de încărcare la 4 km/h	150 kg
Conductiv electric	Nu
Inoxidabil	Da
Capacitate de încărcare statică	300 kg
Interval de temperatură (minim)	-40 °C
Interval de temperatură (maxim)	80 °C
Înălțime totală	128 mm
Greutate totală	0,96 kg

FURCA

Materialul de construcție	Oțel Inoxidabil, greu
FormăFurcă	Larg
Rulment pivotant	Două curse de mingi
Culoare	Oțel Inoxidabil
Offset	41 mm
Interferență pivotantă	242 mm

ROATĂ

Material pentru corp	Poliamidă
Material al benzii de rulare	Poliuretan , Injectat
Lagăr	Rulment cu role, Inoxidabil
Axă	Înșurubat cu piuliță
Diametru	100 mm
Benză de rulare	32 mm
Duritatea benzii de Benză de rulare (D)	42 malul D

RACORD

Tip ajustare	Orificiu pentru șurub
Diametrul găurii Șurub	11 mm

© Copyright 2026 TENTE International GmbH

ALPHA STAINLESS

8477UAD100P30-11 red

EAN 4031582370164

BETTER MOBILITY. BETTER LIFE.

Desene ale produsului

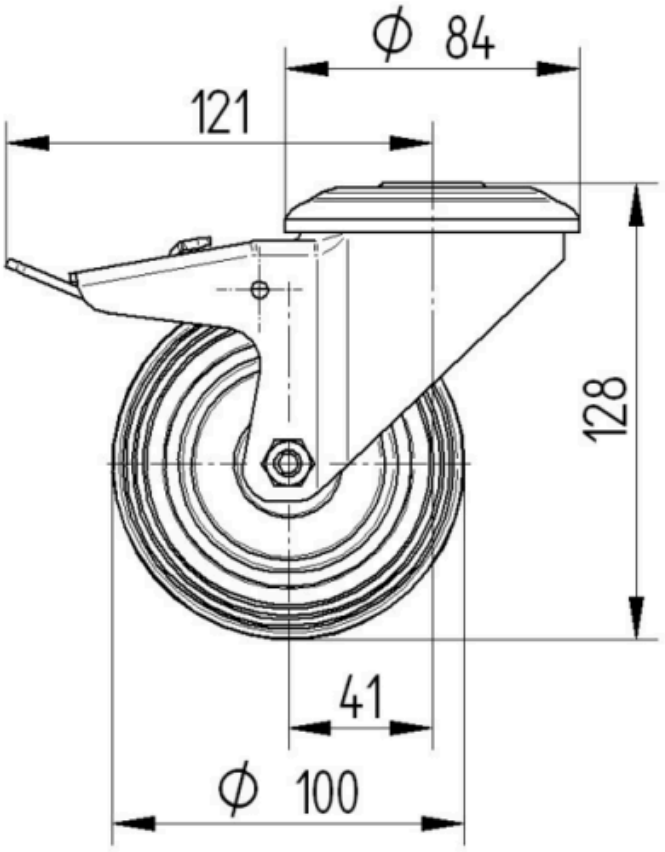

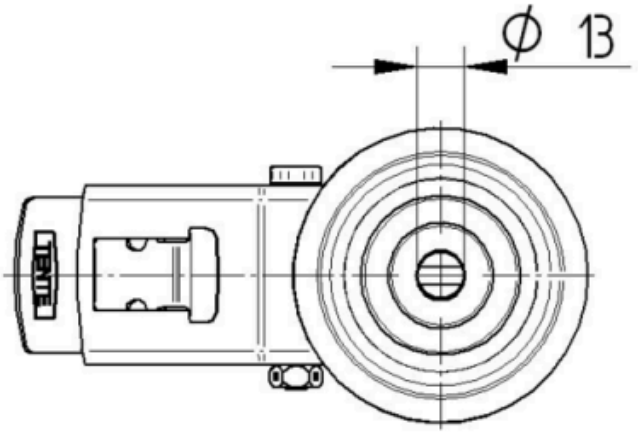

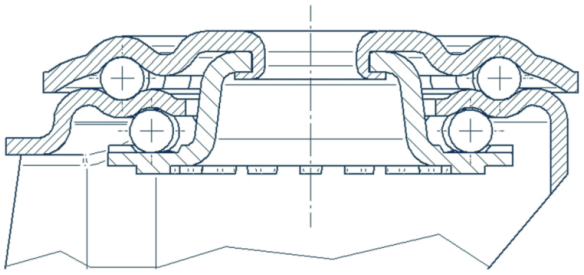

© Copyright 2026 TENTE International GmbH