PRODUKTINFORMATION

# INTEGRAL TWIN

## 2944UAP150R26-28S45 D 9002 4xM8

EAN 4031582302561



Billedet kan afvige fra det oprindelige produkt

BETTER MOBILITY. BETTER LIFE.

### YDEEVNE

| | |
|---|---|
| Rullemodstand | ●●●●● |
| Kørselsstøj | ●●●○○ |
| Abrasion | ●●●●○ |
| Rustbeskyttelse | ●●●○○ |

### PRIMÆRE EGENSKABER

| | |
|---|---|
| Produktnavn | Integral twin |
| Type | Drejeligt Hjul med central-, total- eller retningsbremse |
| Standard | EN12531 - Hospitalssengehjul |
| Belastning ved 3 km/t | 150 kg |
| Belastning ved 4 km/t | 150 kg |
| Elektrisk ledende | Nej |
| Rustfri | Nej |
| Belastning Statisk | 450 kg |
| Temperaturområde (minimum) | -25 °C |
| Temperaturområde (maksimum) | 80 °C |
| Byggehøjde | 175 mm |
| Samlet bredde | 75 mm |
| Samlet vægt | 1,42 kg |
| Certificering | Testet og overvåget af TÜV Süd |

### GAFFEL

| | |
|---|---|
| Materialer til boliger | Stålplade, medium |
| Gaffel Form | Dobbelt Hjul |
| Drejekrans | Præcisionskugleleje |
| Farve | Grå hvid (RAL9002) |
| Udladning | 45 mm |
| Udfaldsradius | 124 mm |
| Udfaldsdiameter | 248 mm |
| Dome-diameter | 70 mm |

### HJUL

| | |
|---|---|
| Fælgmateriale | Polyamid |
| Hjulbanemateriale | Polyuretan, Indsprøjtet |
| Leje | Præcisionskugleleje |
| Hjul farve | Grå hvid (RAL9002) |
| Trådfang | Med trådfang |
| Diameter | 150 mm |
| Hjulbane bredde | 15 mm |
| Fælgbredde | 15 mm |
| Hårdhed af Hjulbane (A) | 92 Shore A |
| Hårdhed af Hjulbane (D) | 42 Shore D |

### MONTERING

| | |
|---|---|
| Monteringstype | Stift med Cam-hul til profilstænger |
| Boltdiameter | 28 mm |
| Boltlængde | 96 mm |
| Bolt trådens position | 19 mm |
| Bolt | 4 |

German Design Award

Red Dot Design Award

© Copyright 2026 TENTE International GmbH

# INTEGRAL TWIN

2944UAP150R26-28S45 D 9002 4xM8

EAN 4031582302561

Bestillingsnummer 990033077

**Produkttegninger**

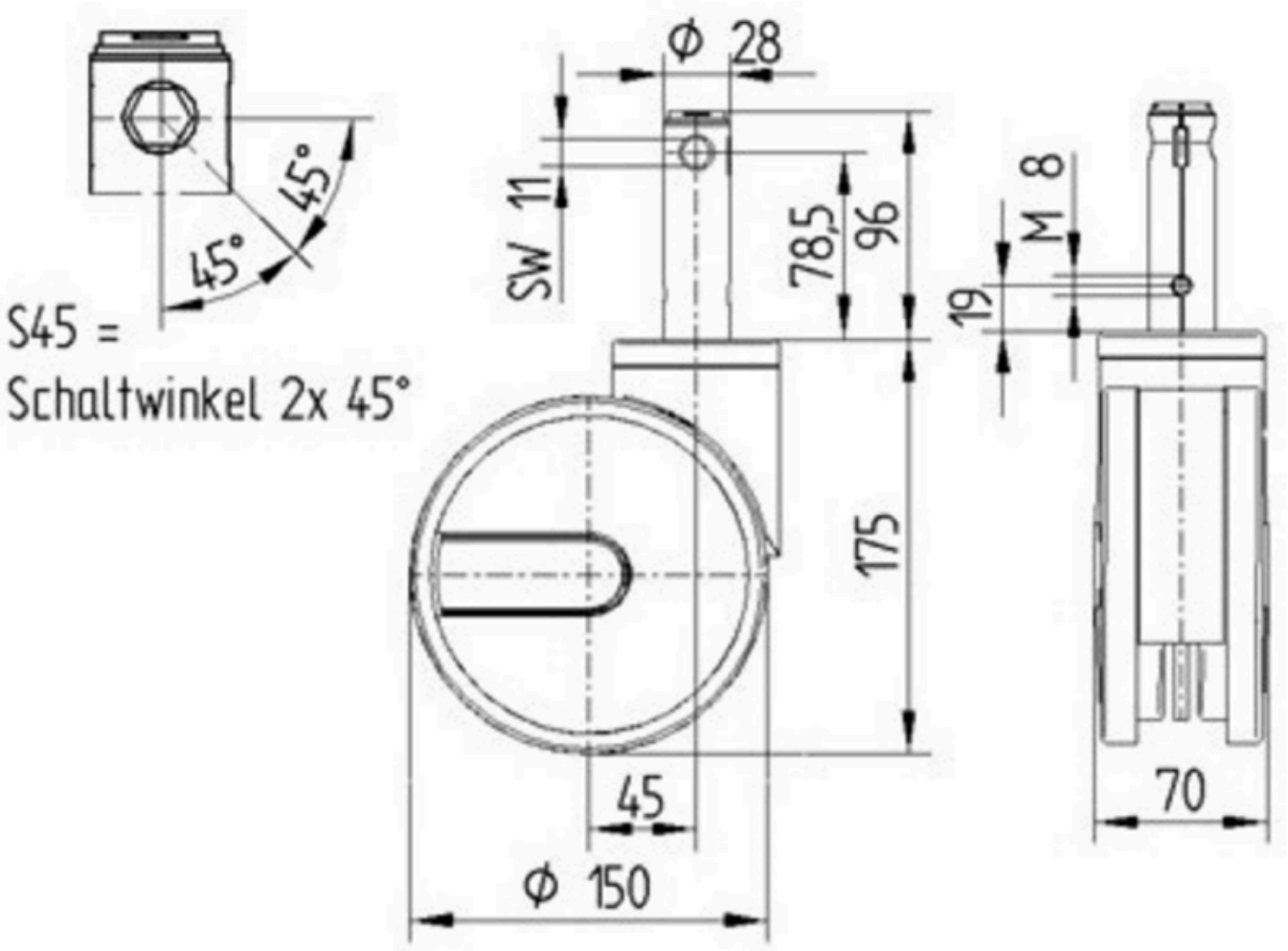


German Design Award

Red Dot Design Award

© Copyright 2026 TENTE International GmbH